GRUPO REFRIMATE

REFRIMATE®

25 anos

CATÁLOGO DE PRODUTOS

CATÁLOGO DIGITAL

Quem somos

A Refrimate Engenharia do Frio Ltda foi fundada em 1º de abril de 1999, ao longo dos anos, vem se consolidando no mercado nacional e internacional como uma indústria de refrigeração comercial que agrega a seus produtos um design Inovador e tecnologia de última geração. A empresa fabrica e comercializa equipamentos secos, quentes e refrigerados destinados a conservação e exposição de alimentos e bebidas para estabelecimentos comercias, empregando mais de 500 colaboradores de forma direta.

Matriz no município
de Venâncio Aires-RS.

ÍNDICE

LINHA PREMIUM 04

LINHA VANGUARD 32

VISA COOLER 44

LINHA AÇOUGUE 88

LINHA PADARIA 108

LINHA COMERCIAL 124

LINHA MADEIRA 138

BUFFET DE RESTAURANTE 152

LINHA PREMIUM

Auto Serviço Premium

Expositor Açougue Premium

AUTO SERVIÇO RESFRIADOS

Linha Premium

MAIOR EXPOSIÇÃO DO MERCADO
PRATELEIRAS DE 40cm

OPCIONAL SEM MOTOR

R290 * INVERTER
Frost Free

Auto Serviço Premium Resfriados 4 Portas Máquina Acoplada

ASPRR4PMA

2570 x 2130 x 740

Auto Serviço Premium Resfriados 3 Portas Máquina Acoplada

ASPRR3PMA

1945 x 2130 x 740

Auto Serviço Premium Resfriados 2 Portas Máquina Acoplada

ASPRR2PMA

1320 x 2130 x 740

ILUMINAÇÃO LED 6500k | CONTROLADOR DIGITAL | PRATELEIRAS COM 40CM DE PROFUNDIDADE | MÁQUINA ACOPLADA | PORTAS EM VIDRO TEMPERADO COM AQUECIMENTO

Medidas em milímetros: L x A x P

AUTO SERVIÇO EXTRA FRIO

Linha Premium

REFRIMATE

Auto Serviço Premium Extra Frio 4 Portas Máquina Acoplada

ASPREF4PMA

2570 x 2130 x 740

Auto Serviço Premium Extra Frio 3 Portas Máquina Acoplada

ASPREF3PMA

1945 x 2130 x 740

Auto Serviço Premium Extra Frio 2 Portas Máquina Acoplada

ASPREF2PMA

1320 x 2130 x 740

ILUMINAÇÃO LED 6500k | **CONTROLADOR DIGITAL** | **PRATELEIRAS COM 40CM DE PROFUNDIDADE** | **MÁQUINA ACOPLADA** | **PORTAS EM VIDRO TEMPERADO COM AQUECIMENTO**

Medidas em milímetros: L x A x P

AUTO SERVIÇO CONGELADOS

Linha Premium

Auto Serviço Premium Congelados 3 Portas Máquina Acoplada

ASPRCO3PMA

1945 x 2130 x 740

Auto Serviço Premium Congelados 2 Portas Máquina Acoplada

ASPRCO2PMA

1320 x 2130 x 740

MAIOR EXPOSIÇÃO DO MERCADO
PRATELEIRAS DE 40cm

OPCIONAL SEM MOTOR

R290 * INVERTER Frost Free

ILUMINAÇÃO LED 6500k | **CONTROLADOR DIGITAL** | **PRATELEIRAS COM 40CM DE PROFUNDIDADE** | **MÁQUINA ACOPLADA** | **PORTAS EM VIDRO TEMPERADO COM AQUECIMENTO**

Medidas em milímetros: L x A x P

AUTO SERVIÇO ABERTO RESFRIADOS

Linha Premium

REFRIMATE

Auto Serviço Premium Aberto 1250 Máquina Acoplada

ASPRA1250MA

1320 x 2130 x 740

Auto Serviço Premium Aberto 900 Máquina Acoplada

ASPRA900MA

970 x 2130 x 740

MAIOR EXPOSIÇÃO DO MERCADO
PRATELEIRAS DE 40cm

OPCIONAL SEM MOTOR

R290 * INVERTER Frost Free

ILUMINAÇÃO LED 6500k | **CONTROLADOR DIGITAL** | **PRATELEIRAS COM 40CM DE PROFUNDIDADE** | **MÁQUINA ACOPLADA**

Medidas em milímetros: L x A x P

Especificações Técnicas

- Modelo Resfriados: Frios e Laticínios / Frutas e Verduras (caixas e cestos opcionais)
- Modelo Extra Frio: Carnes e Bebidas
- Modelo Congelados: Produtos Congelados
- Sistema de refrigeração: Ar forçado
- Controlador digital de temperatura
- Gabinete interno e externo em aço galvanizado pintado
- Iluminação LED nas colunas
- Prateleiras reguláveis de 40cm com possibilidade de inclinação e porta etiquetas
- Portas em vidro temperado com aquecimento
- Toda linha com possibilidade de geminação

* Vidros sujeitos à condensação conforme variação da umidade relativa do ar.

Dados Técnicos

AUTO SERVIÇO PREMIUM MÁQUINA ACOPLADA							
Modelo	Dimensões (mm)			Nº Portas	Frequência (Hz)	Tensão (V)	Temperatura (ºC)*
	Frente	Profundidade	Altura				
ASPRR4PMA	2570	850	2105	04	60	220	2 a 6
ASPRR3PMA	1945	850	2105	03	60	220	2 a 6
ASPRR2PMA	1320	850	2105	02	60	220	2 a 6
ASPREF4PMA	2570	850	2105	04	60	220	-4 a 0
ASPREF3PMA	1945	850	2105	03	60	220	-4 a 0
ASPREF2PMA	1320	850	2105	02	60	220	-4 a 0
ASPRCO3PMA	1945	850	2105	03	60	220	-14 a -18
ASPRCO2PMA	1320	850	2105	02	60	220	-14 a -18
ASPRA900MA	970	850	2105	Aberto	60	220	2 a 6
ASPRA1250MA	1320	850	2105	Aberto	60	220	2 a 6

* Classe climática 4: 25ºC / 60% UR

ASPRMA

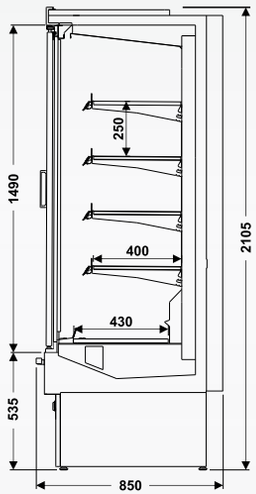

AUTO SERVIÇO PREMIUM MÁQUINA ACOPLADA

ASPRAMA

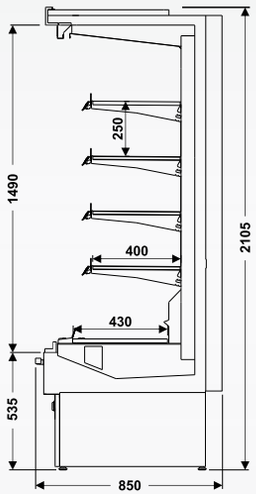

AUTO SERVIÇO PREMIUM ABERTO MÁQUINA ACOPLADA

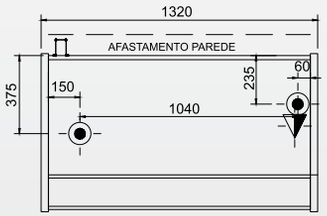

ASPR2P

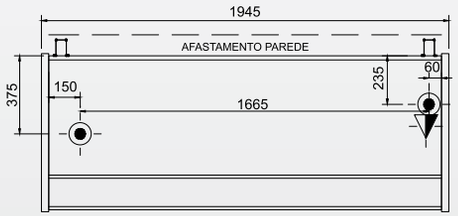

ASPR3P

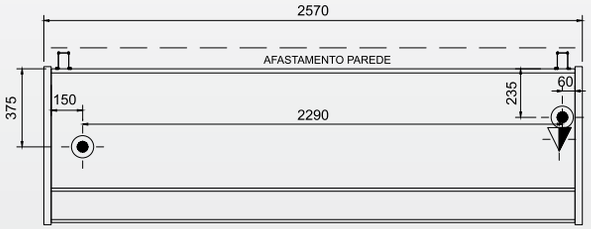

ASPR4P

DRENO ESGOTO

ELÉTRICA INFERIOR

EXPOSITOR AÇOUGUE

Linha Premium

2570 x 1300 x 940
1945 x 1300 x 940
1320 x 1300 x 940

ILUMINAÇÃO LED 3000k | **CONTROLADOR DIGITAL** | **REVESTIMENTO INTERNO EM AÇO INOX** | **SUPORTE PARA BALANÇA OPCIONAL** | **VIDRO DUPLO COM AQUECIMENTO**

Medidas em milímetros: L x A x P

Expositor Açougue Premium Vidro Reto Gancheira

EAPRVRG

Expositor Açougue Premium Vidro Curvo Gancheira

EAPRVCG

Expositor Açougue Premium Vidro Reto Prateleira

EAPRVRP

Expositor Açougue Premium Vidro Curvo Prateleira

EAPRVCP

Especificações Técnicas

- Sistema de refrigeração: Ar forçado
- Controlador digital de temperatura
- Iluminação interna em LED 3000K
- Vidro frontal duplo com aquecimento
- Gabinete externo: Chapa galvanizada pintada
- Revestimento interno em aço inox
- Dois níveis de prateleiras + base ou gancheira dupla (açougue vidro reto)
- Dois níveis de prateleiras + base ou gancheira simples (açougue vidro curvo)
- Portas traseiras deslizantes em vidro temperado
- Máquina acoplada ou máquina externa
- Toda linha com possibilidade de geminação
- Bandejas em polipropileno atóxico inclusas
- Opcional suporte para balança

* Vidros sujeitos à condensação conforme variação da umidade relativa do ar.

Dados Técnicos

EXPOSITOR AÇOUGUE PREMIUM							
Modelo	Dimensões (mm)			Frequência (Hz)	Tensão (V)	Temperatura (ºC)*	Bandejas (unid)
	Frente	Profundidade	Altura				
EAPRVRG2500	2570	940	1300	60	220	3 a 10	08
EAPRVRG1875	1945	940	1300	60	220	3 a 10	06
EAPRVRG1250	1320	940	1300	60	220	3 a 10	04
EAPRVCG2500	2570	940	1300	60	220	3 a 10	08
EAPRVCG1875	1945	940	1300	60	220	3 a 10	06
EAPRVCG1250	1320	940	1300	60	220	3 a 10	04
EAPRVRP2500	2570	940	1300	60	220	3 a 10	08
EAPRVRP1875	1945	940	1300	60	220	3 a 10	06
EAPRVRP1250	1320	940	1300	60	220	3 a 10	04
EAPRVCP2500	2570	940	1300	60	220	3 a 10	08
EAPRVCP1875	1945	940	1300	60	220	3 a 10	06
EAPRVCP1250	1320	940	1300	60	220	3 a 10	04

* Classe climática 4: 25ºC / 60% UR

EAPRVRP

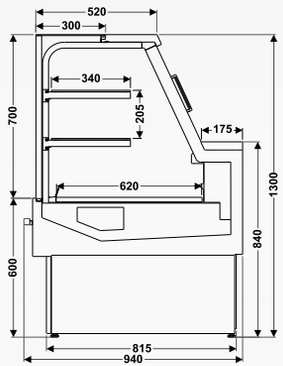

EXPOSITOR AÇOUGUE PREMIUM VIDRO RETO PRATELEIRA

EAPRVRG

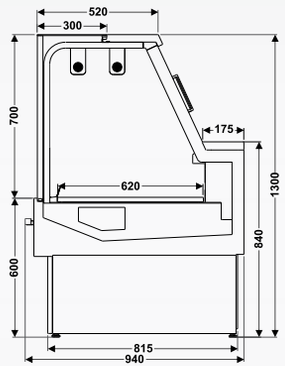

EXPOSITOR AÇOUGUE PREMIUM VIDRO RETO GANCHEIRA

EAPRVCP

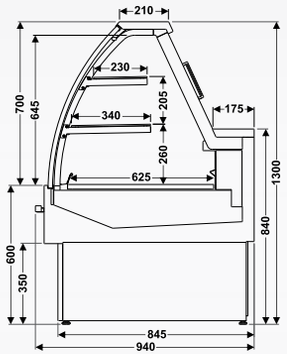

EXPOSITOR AÇOUGUE PREMIUM VIDRO CURVO PRATELEIRA

EAPRVCG

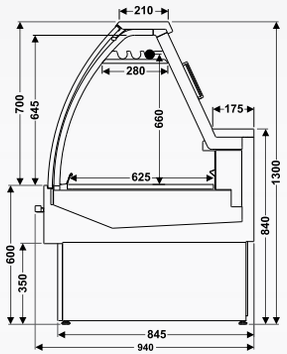

EXPOSITOR AÇOUGUE PREMIUM VIDRO CURVO GANCHEIRA

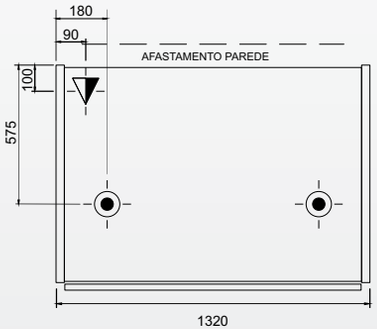

EAPR1250

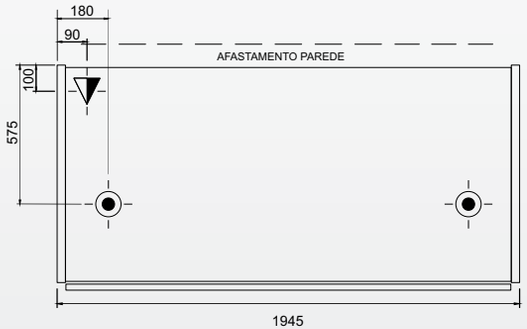

EAPR1875

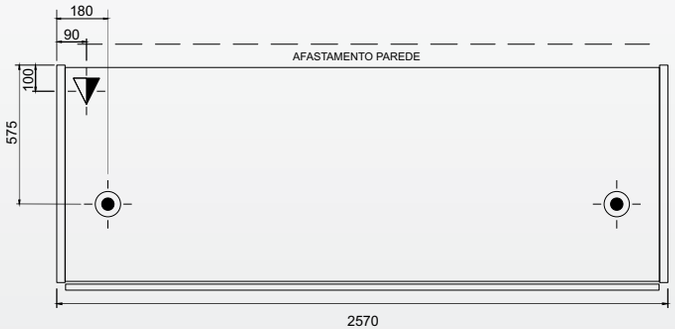

EAPR2500

DRENO ESGOTO

ELÉTRICA INFERIOR

Expositor Ilha Premium

Expositor Padaria Premium

EXPOSITOR PADARIA

Linha Premium

2570 x 1300 x 940
1945 x 1300 x 940
1320 x 1300 x 940

ILUMINAÇÃO LED 6500k

CONTROLADOR DIGITAL

REVESTIMENTO INTERNO EM AÇO INOX

PRATELEIRAS EM VIDRO TEMPERADO

VIDRO FRONTAL DUPLO COM AQUECIMENTO

Medidas em milímetros: L x A x P

Expositor Padaria Premium
Refrigerada Vidro Reto

EPPRRVR

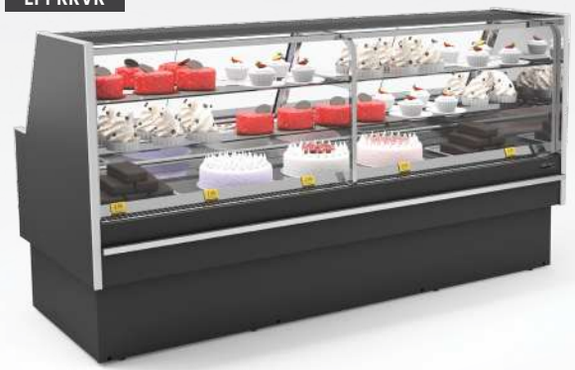

Expositor Padaria Premium
Seco Vidro Reto

EPPRSVR

Expositor Padaria Premium
Quente Vidro Reto

EPPRQVR

Expositor Padaria Premium
Refrigerada Vidro Curvo

EPPRRVC

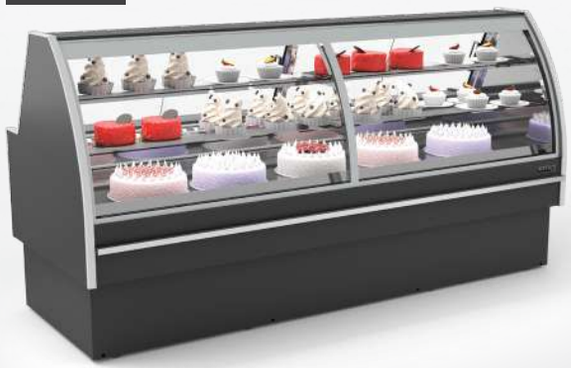

Expositor Padaria Premium
Seco Vidro Curvo

EPPRSVC

Expositor Padaria Premium
Quente Vidro Curvo

EPPRQVC

Especificações Técnicas

- Sistema de refrigeração: Ar forçado (modelo refrigerado)
- Controlador digital de temperatura
- Revestimento interno em aço inox
- Iluminação interna em LED
- Vidro frontal duplo temperado com aquecimento (modelo refrigerado)
- Vidro frontal simples temperado (modelo seco e estufa)
- Prateleiras em vidro temperado
- Máquina acoplada ou máquina externa
- Toda linha com possibilidade de geminação

* Vidros sujeitos à condensação conforme variação da umidade relativa do ar.

Dados Técnicos

EXPOSITOR PADARIA PREMIUM						
Modelo	Dimensões (mm)			Frequência (Hz)	Tensão (V)	Temperatura (°C)*
	Frente	Profundidade	Altura			
EPPRRVR2500	2570	940	1300	60	220	2 a 6
EPPRRVR1875	1945	940	1300	60	220	2 a 6
EPPRRVR1250	1320	940	1300	60	220	2 a 6
EPPRSVR2500	2570	940	1300	60	220	Ambiente
EPPRSVR1875	1945	940	1300	60	220	Ambiente
EPPRSVR1250	1320	940	1300	60	220	Ambiente
EPPRQVR1250	1320	940	1300	60	220	60
EPPRRVC2500	2570	940	1300	60	220	2 a 6
EPPRRVC1875	1945	940	1300	60	220	2 a 6
EPPRRVC1250	1320	940	1300	60	220	2 a 6
EPPRSVC2500	2570	940	1300	60	220	Ambiente
EPPRSVC1875	1945	940	1300	60	220	Ambiente
EPPRSVC1250	1320	940	1300	60	220	Ambiente
EPPRQVC1250	1320	940	1300	60	220	60

* Classe climática 4: 25°C / 60% UR

EPPRVR

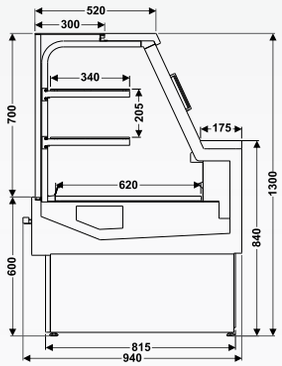

EXPOSITOR PADARIA PREMIUM VIDRO RETO

EPPRVC

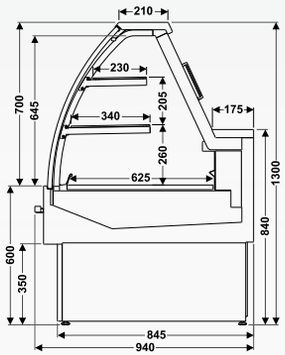

EXPOSITOR PADARIA PREMIUM VIDRO CURVO

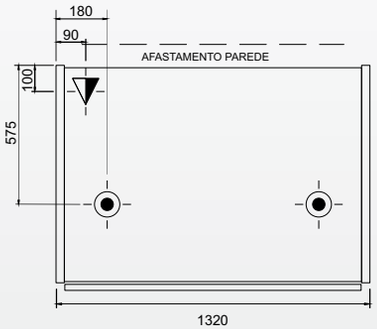

EPPR1250

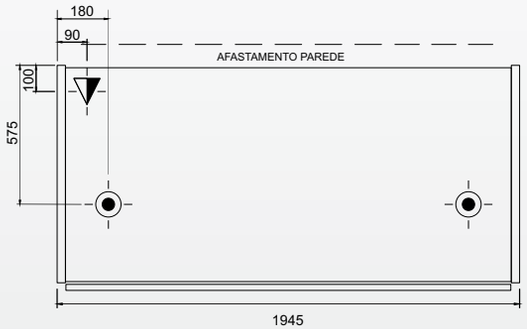

EPPR1875

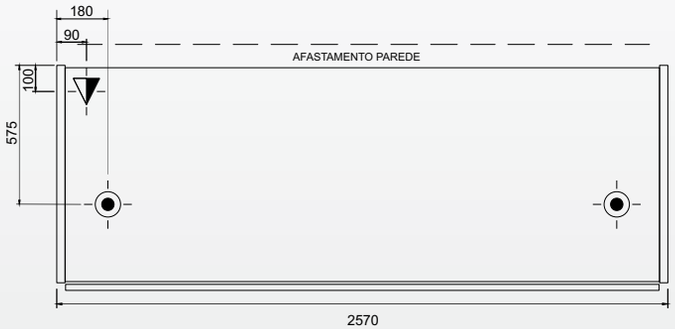

EPPR2500

DRENO ESGOTO

ELÉTRICA INFERIOR

Vitrine Titanium Premium

RESFRIADOS
RESFRIADOS

VITRINE TITANIUM

Linha Premium

Vitrine Titanium Premium
Refrigerada 750 2 Prateleiras

VTPRR 750 2P

Vitrine Titanium Premium
Seca 750 2 Prateleiras

VTPRS 750 2P

Vitrine Titanium Premium
Quente 750 2 Prateleiras

VTPRQ 750 2P

750 x 1280 x 650

Vitrine Titanium Premium
Refrigerada 1000 2 Prateleiras

VTPRR 1000 2P

Vitrine Titanium Premium
Seca 1000 2 Prateleiras

VTPRS 1000 2P

Vitrine Titanium Premium
Quente 1000 2 Prateleiras

VTPRQ 1000 2P

1000 x 1280 x 650

Vitrine Titanium Premium
Refrigerada 1450 2 Prateleiras

VTPRR 1450 2P

Vitrine Titanium Premium
Seca 1450 2 Prateleiras

VTPRS 1450 2P

Vitrine Titanium Premium
Quente 1450 2 Prateleiras

VTPRQ 1450 2P

1450 x 1280 x 650

Vitrine Titanium Premium
Refrigerada 1900 2 Prateleiras

VTPRR 1900 2P

Vitrine Titanium Premium
Seca 1900 2 Prateleiras

VTPRS 1900 2P

1900 x 1280 x 650

ILUMINAÇÃO LED 6500k NO TETO E PRATELEIRAS

CONTROLADOR DIGITAL

REVESTIMENTO INTERNO EM AÇO INOX

PRATELEIRAS EM VIDRO TEMPERADO

VIDRO FRONTAL DUPLO COM AQUECIMENTO

Medidas em milímetros: L x A x P

Vitrine Titanium Premium Refrigerada 1450 3 Prateleiras

VTPRR 1450 3P

Vitrine Titanium Premium Seca 1450 3 Prateleiras

VTPRS 1450 3P

Vitrine Titanium Premium Quente 1450 3 Prateleiras

VTPRQ 1450 3P

1450 x 1495 x 650

Vitrine Titanium Premium Self Service Refrigerada 3 Prateleiras

VTPRSSR 3P

1470 x 1725 x 900

VIDRO DUPLO COM AQUECIMENTO NAS LATERAIS

PORTAS DE CORRER EM VIDRO DUPLO

Vitrine Titanium Premium Refrigerada 1450 4 Prateleiras

VTPRR 1450 4P

1450 x 1720 x 650

Vitrine Titanium Premium Self Service Refrigerada 2 Prateleiras

VTPRSSR 2P

Vitrine Titanium Premium Self Service Quente 2 Prateleiras

VTPRSSQ 2P

Vitrine Titanium Premium Self Service Seca 2 Prateleiras

VTPRSSS 2P

1470 x 1490 x 900

ILUMINAÇÃO LED 6500k NO TETO E PRATELEIRAS | **CONTROLADOR DIGITAL** | **REVESTIMENTO INTERNO EM AÇO INOX** | **PRATELEIRAS EM VIDRO TEMPERADO** | **VIDRO FRONTAL DUPLO COM AQUECIMENTO**

Medidas em milímetros: L x A x P

VITRINE TITANIUM
Linha Premium

Vitrine Titanium Premium
Refrigerado Aberta 750

VTPRRA 750

750 x 1280 x 650

Vitrine Titanium Premium
Refrigerado Aberta 1450

VTPRRA 1450

1450 x 1280 x 650

Vitrine Titanium Premium
Refrigerado/Quente

VTPRRQ 1450

1450 x 1495 x 630

Medidas em milímetros: L x A x P

Especificações Técnicas

- Sistema de refrigeração: Ar forçado (modelo refrigerado)
- Controlador digital de temperatura
- Gabinete externo: Chapa galvanizada pintada em preto ou cinza
- Gabinete interno: Aço inox 430 e galvanizado pintado
- Vidro duplo temperado com aquecimento (modelo refrigerado)
- Iluminação em LED no teto e prateleiras
- Prateleiras em vidro temperado
- Estufa com bandejas inox
- Portas de correr (opcional nos modelos 1450)
- Pés com regulagem de altura

* Vidros sujeitos à condensação conforme variação da umidade relativa do ar.

Dados Técnicos

REFRIMATE

VITRINE TITANIUM PREMIUM						
Modelo	Dimensões (mm)			Frequência (Hz)	Tensão (V)	Temperatura (ºC)*
	Frente	Profundidade	Altura			
VTPRR 1900 2P	1900	650	1280	50 ou 60	220	2 a 6
VTPRR 1450 2P	1450	650	1280	50 ou 60	220	2 a 6
VTPRR 1450 3P	1450	650	1495	50 ou 60	220	2 a 6
VTPRR 1450 4P	1450	650	1720	50 ou 60	220	2 a 6
VTPRR 1000 2P	1000	650	1280	50 ou 60	220	2 a 6
VTPRR 750 2P	750	650	1280	50 ou 60	220	2 a 6
VTPRS 1900 2P	1900	650	1280	50 ou 60	220	Ambiente
VTPRS 1450 2P	1450	650	1280	50 ou 60	220	Ambiente
VTPRS 1450 3P	1450	650	1495	50 ou 60	220	Ambiente
VTPRS 1000 2P	1000	650	1280	50 ou 60	220	Ambiente
VTPRS 750 2P	750	650	1280	50 ou 60	220	Ambiente

VITRINE TITANIUM PREMIUM						
Modelo	Dimensões (mm)			Frequência (Hz)	Tensão (V)	Temperatura (ºC)*
	Frente	Profundidade	Altura			
VTPRQ 1450 2P	1450	650	1280	50 ou 60	220	60
VTPRQ 1450 3P	1450	650	1495	50 ou 60	220	60
VTPRQ 1000 2P	1000	650	1280	50 ou 60	220	60
VTPRQ 750 2P	750	650	1280	50 ou 60	220	60
VTPRRA 1450	1450	650	1280	50 ou 60	220	2 a 6
VTPRRA 750	750	650	1280	50 ou 60	220	2 a 6
VTPRRQ 1450	1450	630	1495	50 ou 60	220	2 a 6 / 60
VTPRSSS 2P	1470	900	1490	50 ou 60	220	Ambiente
VTPRSSQ 2P	1470	900	1490	50 ou 60	220	60
VTPRSSR 2P	1470	900	1490	50 ou 60	220	2 a 6
VTPRSSR 3P	1470	900	1725	50 ou 60	220	2 a 6

* Classe climática 4: 25ºC / 60% UR

VTPR2P

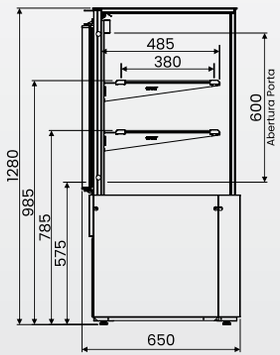

VITRINE TITANIUM PREMIUM
2 PRATELEIRAS

VTPR3P

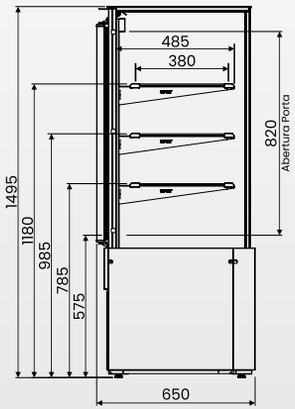

VITRINE TITANIUM PREMIUM
3 PRATELEIRAS

VTPR4P

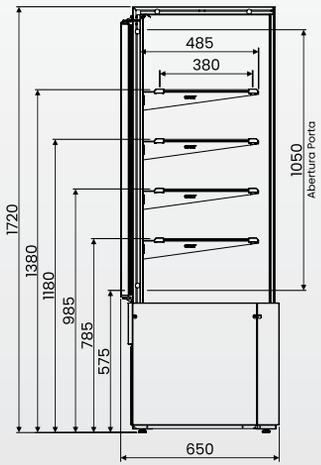

VITRINE TITANIUM PREMIUM
4 PRATELEIRAS

VTPRRQ

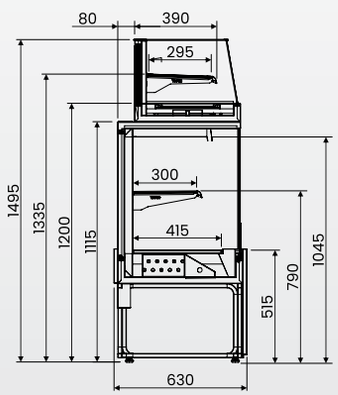

VITRINE TITANIUM PREMIUM
REFRIGERADO/QUENTE

VTPRSS2P

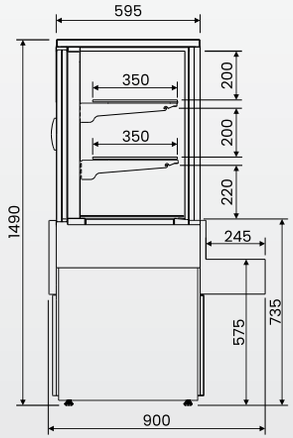

VITRINE TITANIUM PREMIUM
SELF SERVICE 2 PRATELEIRAS

VTPRSS3P

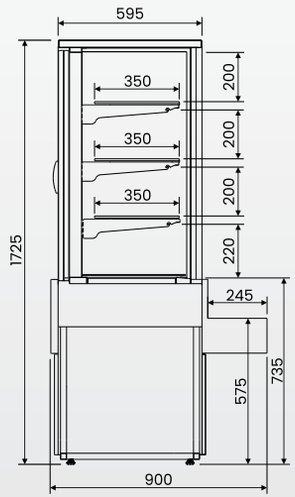

VITRINE TITANIUM PREMIUM
SELF SERVICE 3 PRATELEIRAS

EXPOSITOR ILHA
Linha Premium

OPCIONAL
INVERTER
Gás R290

Expositor Ilha Premium 2100

EIPR2100

2100 x 860 x 855

Expositor Ilha Premium 1900

EIPR1900 1900 x 860 x 855

ILUMINAÇÃO LED 6500k | ESTÁTICO | CONTROLADOR DIGITAL | MAIOR CAPACIDADE INTERNA | TUBULAÇÃO EM COBRE

Medidas em milímetros: L x A x P

Especificações Técnicas

- On/Off com Gás R290 e degelo automático
- Iluminação em LED 6500K
- Tubulação de cobre
- Controlador digital de temperatura
- Gabinete em aço galvanizado pintado
- Grades divisórias com regulagem de largura e altura
- Tampas deslizantes em vidro temperado
- Perfil porta etiquetas externo/interno

OPCIONAL:
- Unidade inverter

* Vidros sujeitos à condensação conforme variação da umidade relativa do ar.

Dados Técnicos

EXPOSITOR ILHA PREMIUM						
Modelo	Dimensões (mm)			Frequência (Hz)	Tensão (V)	Temperatura (ºC)*
	Frente	Profundidade	Altura			
EIPRI 1900	1900	855	860	50 ou 60	220	-18
EIPRI 2100	2100	855	860	50 ou 60	220	-18
EIPR 1900	1900	855	860	60	220	-18
EIPR 2100	2100	855	860	60	220	-18

* Classe climática 4: 25ºC / 60% UR

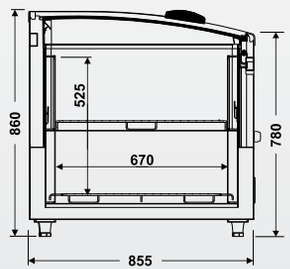

EIPPR1900

EIPPR2100

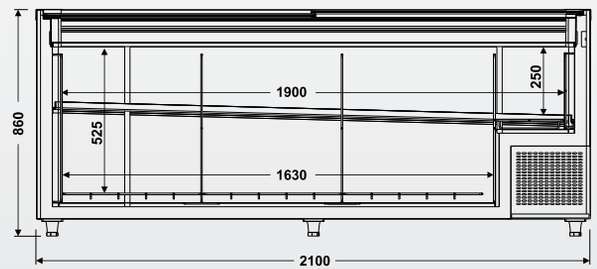

EXPOSITOR ILHA PREMIUM

CHECK OUT
Linha Premium

Check-out Premium

COPR

2050 x 930 x 1000
1500 x 930 x 1000

TAMPO EM AÇO INOX | OPCIONAL KIT AUTOMAÇÃO

Medidas em milímetros: L x A x P

Especificações Técnicas

- Estrutura em aço galvanizado pré-pintado, com laterais em aço galvanizado pintado
- Tampo em aço inox brilhoso
- Perfil para-choque em PVC com detalhe de cor

Opcionais:
- Kit automação – suporte de monitor e leitor óptico em aço galvanizado pré-pintado
- Suporte para balança embutida no tampo.

Dados Técnicos

CHECK-OUT PREMIUM			
Modelo	Dimensões (mm)		
	Frente	Profundidade	Altura
COPR2050	2050	1000	930
COPR1500	1500	1000	930

COPR2050

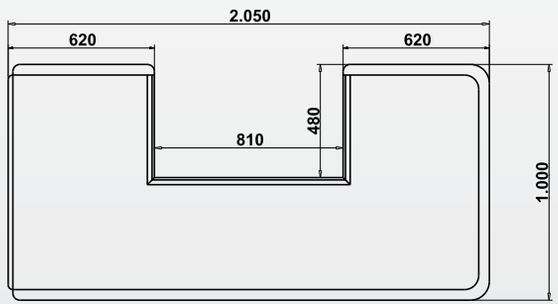

CHECK OUT PREMIUM 2050

COPR1500

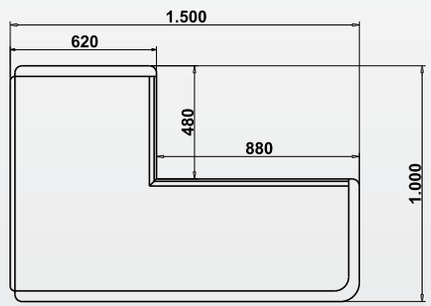

CHECK OUT PREMIUM 1500

LINHA VANGUARD

Hortifruti
Açougue
FRUTEIRA

AUTO SERVIÇO

LINHA VANGUARD

Auto Serviço Vanguard Resfriados
5 Portas Preto/Preto

ASVR5PPP

2630 x 1970 x 610

Auto Serviço Vanguard Extra Frio
5 Portas Preto/Branco

ASVEF5PPB

SUGESTÃO:
VIDRO DUPLO COM AQUECIMENTO

RESFRIADOS **EXTRA FRIO**

ILUMINAÇÃO LED 6500k | **AR FORÇADO** | **CONTROLADOR DIGITAL** | **PORTAS EM VIDRO DUPLO TEMPERADO**

Medidas em milímetros: L x A x P

Auto Serviço Vanguard Resfriados
4 Portas Preto/Preto

ASVR4PPP

2100 x 1970 x 610

Auto Serviço Vanguard Extra Frio
4 Portas Preto/Branco

ASVEF4PPB

SUGESTÃO:
VIDRO DUPLO COM AQUECIMENTO

RESFRIADOS **EXTRA FRIO**

ILUMINAÇÃO LED 6500k | **AR FORÇADO** | **CONTROLADOR DIGITAL** | **PORTAS EM VIDRO DUPLO TEMPERADO**

Medidas em milímetros: L x A x P

AUTO SERVIÇO

LINHA VANGUARD

Auto Serviço Vanguard Extra Frio
3 Portas Preto/Preto

ASVEF3PPP

1570 x 1970 x 610

Auto Serviço Vanguard Resfriados
3 Portas Preto/Branco

ASVR3PPB

SUGESTÃO:
VIDRO DUPLO COM AQUECIMENTO

RESFRIADOS **EXTRA FRIO**

ILUMINAÇÃO LED 6500k | **AR FORÇADO** | **CONTROLADOR DIGITAL** | **PORTAS EM VIDRO DUPLO TEMPERADO**

Medidas em milímetros: L x A x P

Auto Serviço Vanguard Congelados
2 Portas Preto/Preto

ASVCG2PPP

1040 x 1970 x 610

Auto Serviço Vanguard Extra Frio
2 Portas Preto/Branco

ASVEF2PPB

Auto Serviço Vanguard Resfriados
2 Portas Preto/Branco

ASVR2PPB

SUGESTÃO:
VIDRO DUPLO COM AQUECIMENTO

RESFRIADOS | **EXTRA FRIO** | **CONGELADOS**

ILUMINAÇÃO LED 6500k | **AR FORÇADO** | **CONTROLADOR DIGITAL** | **PORTAS EM VIDRO DUPLO TEMPERADO**

Medidas em milímetros: L x A x P

AUTO SERVIÇO

LINHA VANGUARD

Auto Serviço Vanguard Extra Frio
1 Porta Preto/Preto

ASVEF1PPP

510 x 1970 x 610

Auto Serviço Vanguard Congelados
1 Porta Preto/Branco

ASVCG1PPB

Auto Serviço Vanguard Resfriados
1 Porta Preto/Branco

ASVR1PPB

SUGESTÃO:
VIDRO DUPLO COM AQUECIMENTO

RESFRIADOS | **EXTRA FRIO** | **CONGELADOS**

ILUMINAÇÃO LED 6500k | **AR FORÇADO** | **CONTROLADOR DIGITAL** | **PORTAS EM VIDRO DUPLO TEMPERADO**

Medidas em milímetros: L x A x P

Especificações Técnicas

- Modelo Resfriados: Frios e Laticínios ou Frutas e Verduras (caixas avulsas)
- Modelo Extra Frio: Carnes ou Bebidas
- Modelo Congelados: Produtos Congelados
- Sistema de refrigeração: Ar forçado
- Controlador digital de temperatura
- Iluminação LED no teto (nas colunas quando gabinete interno em preto)
- Gabinete interno e externo: Aço galvanizado pintado
- Prateleiras: Grades aramadas pintadas com regulagem de altura
- Portas em vidro temperado (opcional com aquecimento)
- Portas em vidro duplo temperado com aquecimento (modelo congelados)
- Pés altos em termoplástico com regulagem de altura

* Vidros sujeitos à condensação conforme variação da umidade relativa do ar.

Dados Técnicos

AUTO SERVIÇO VANGUARD

Modelo	Dimensões (mm)			Volume (L)	Nº Portas	Frequência (Hz)	Tensão (V)	Temperatura (°C)*
	Frente	Profundidade	Altura					
ASVR1P	510	610	1970	286	01	50 ou 60	127 ou 220	0 a 7
ASVEF1P	510	610	1970	286	01	50 ou 60	220	-5
ASVCG1P	510	610	1970	286	01	50 ou 60	220	-18
ASVR2P	1040	610	1970	622	02	50 ou 60	127 ou 220	0 a 7
ASVEF2P	1040	610	1970	622	02	50 ou 60	220	-5
ASVCG2P	1040	610	1970	622	02	50 ou 60	220	-18

AUTO SERVIÇO VANGUARD

Modelo	Dimensões (mm)			Volume (L)	Nº Portas	Frequência (Hz)	Tensão (V)	Temperatura (°C)*
	Frente	Profundidade	Altura					
ASVR3P	1570	610	1970	958	03	50 ou 60	220	0 a 7
ASVEF3P	1570	610	1970	958	03	50 ou 60	220	-5
ASVR4P	2100	610	1970	1295	04	50 ou 60	220	0 a 7
ASVEF4P	2100	610	1970	1295	04	50 ou 60	220	-5
ASVR5P	2630	610	1970	1631	05	50 ou 60	220	0 a 7
ASVEF5P	2630	610	1970	1631	05	50 ou 60	220	-5

* Classe climática 4: 25°C / 60% UR

ASV1P

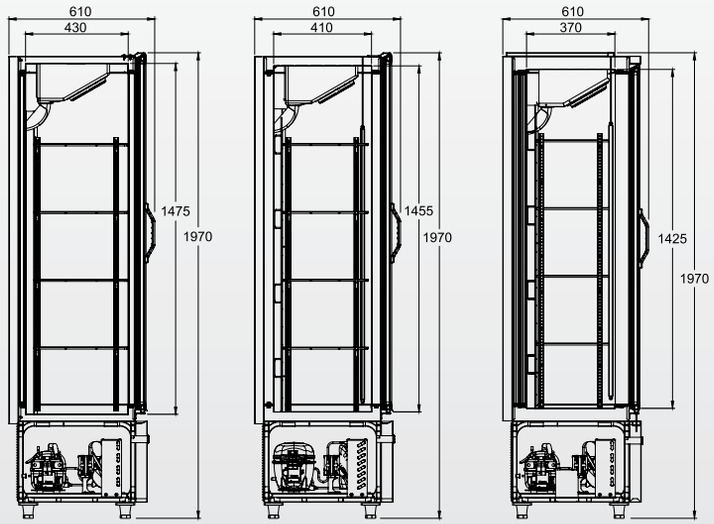

AUTO SERVIÇO VANGUARD RESFRIADOS 1P

AUTO SERVIÇO VANGUARD EXTRA FRIO 1P

AUTO SERVIÇO VANGUARD CONGELADOS 1P

ASV2P, ASV3P, ASV4P E ASV5P

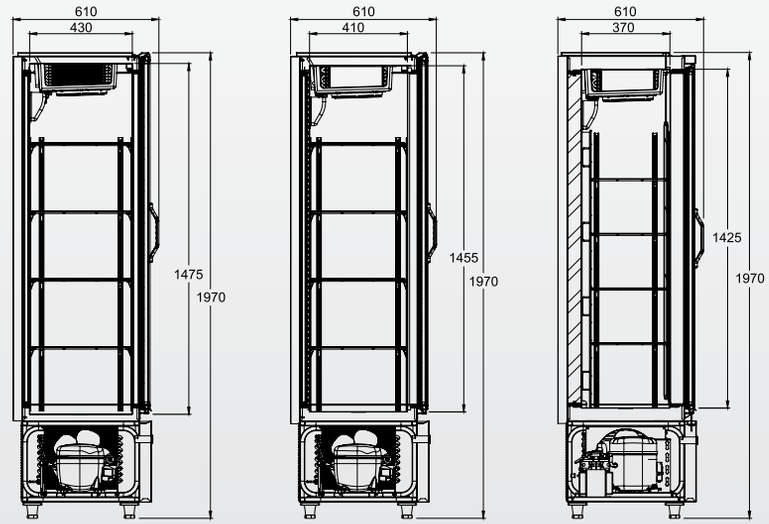

AUTO SERVIÇO VANGUARD RESFRIADOS 2P, 3P, 4P e 5P

AUTO SERVIÇO VANGUARD EXTRA FRIO 2P, 3P, 4P e 5P

AUTO SERVIÇO VANGUARD CONGELADOS 2P

EXPOSITOR ILHA

LINHA VANGUARD TOP

Expositor Ilha Vanguard Top 3000

EIVT3000

3000 x 1000 x 820

Expositor Ilha Vanguard Top 2000

EIVT2000

2000 x 1000 x 820

ILUMINAÇÃO LED 6500k | **TERMOSTATO MECÂNICO** | **TUBULAÇÃO EM COBRE** | **TAMPAS EM VIDRO SEMI CURVO** | **R$ PERFIL PORTA ETIQUETAS**

Medidas em milímetros: L x A x P

Especificações Técnicas

- Sistema de refrigeração: Estático
- Controle de temperatura: Termostato Mecânico
- Gabinete interno em chapa galvanizada pintada e externo galvanizado com adesivo personalizado
- Isolamento térmico em poliuretano injetado
- Divisórias: Grades aramadas pintadas
- Pés altos com regulagem de altura
- Portas superiores em vidro temperado
- Iluminação interna em LED 6500k
- Porta etiquetas

* Vidros sujeitos à condensação conforme variação da umidade relativa do ar.

Dados Técnicos

EXPOSITOR ILHA VANGUARD TOP								
Modelo	Dimensões (mm)			Volume (L)	Frequência (Hz)	Tensão (V)	Temperatura (°C)* para resfriados	Temperatura (°C)* para congelados
	Frente	Profundidade	Altura					
EIVT2000	2000	820	1000	520	50 ou 60	220	0 a 7	-18
EIVT3000	3000	820	1000	800	50 ou 60	220	0 a 7	-18

* Classe climática 4: 25°C / 60% UR

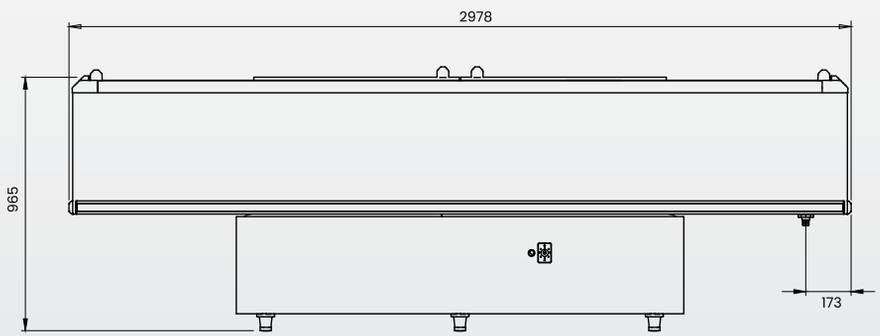

EXPOSITOR ILHA VANGUARD TOP 3000

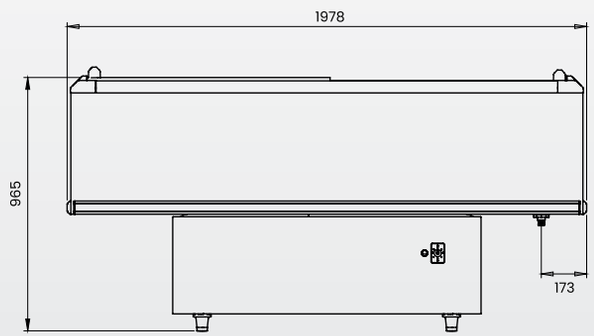

EXPOSITOR ILHA VANGUARD TOP 2000

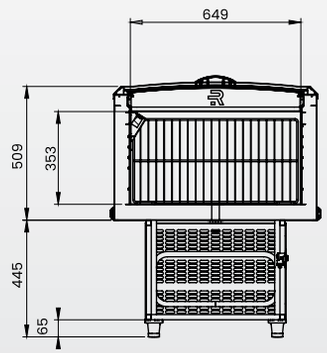

FRUTEIRAS

LINHA VANGUARD

Módulo Fruteira Horizontal

MFH

1200 x 905 x 830

Módulo Fruteira Vertical

MFV

635 x 1850 x 770

Módulos com geminação

Módulos com geminação

RODÍZIOS COM TRAVA | **CAIXAS PLÁSTICAS AVULSAS** | **ESTRUTURA EM AÇO GALVANIZADO PINTADO**

Medidas em milímetros: L x A x P

Especificações Técnicas

- Estrutura em aço galvanizado com pintura epóxi preta
- Caixas em plástico virgem (medidas 600x390x150mm)
- Módulo vertical disponível com 6 caixas
- Módulo horizontal disponível com 5 caixas
- Caixas avulsas (adquiridas separadamente)

** Módulos com possibilidade de geminação*

Dados Técnicos

FRUTEIRAS			
Modelo	Dimensões (mm)		
	Frente	Profundidade	Altura
MFV	635	770	1850
MFH	1200	830	905

MFV

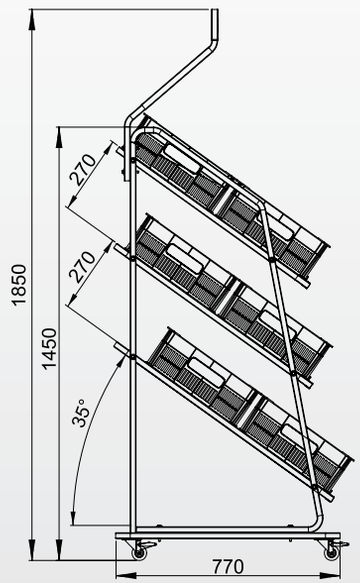

MÓDULO FRUTEIRA VERTICAL

MFH

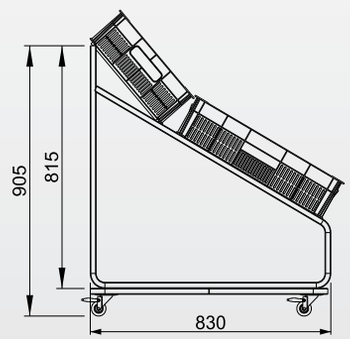

MÓDULO FRUTEIRA HORIZONTAL

LINHA VISA COOLER

-5.5
REFRIMATE
14
REFRIMATE

VISA COOLER 1800 L

Visa Cooler Multiuso 1800L Porta de Vidro

VCM1800PVPB

VCM1800PVPP

1960 x 2060 x 770

RESFRIADOS

ILUMINAÇÃO LED 6500k | **CONTROLADOR DIGITAL** | **AR FORÇADO** | **TEMPERATURA (°C) 0 a 7** | **OPCIONAL VIDRO DUPLO COM AQUECIMENTO**

Medidas em milímetros: L x A x P

Visa Cooler Extra Frio 1800L Porta de Vidro

VCEF1800PVPB

VCEF1800PVPP

1960 x 2060 x 780

EXTRA FRIO

ILUMINAÇÃO LED 6500k | **CONTROLADOR DIGITAL** | **AR FORÇADO** | **TEMPERATURA (°C) -5,0** | **VIDRO DUPLO COM AQUECIMENTO**

Medidas em milímetros: L x A x P

VISA COOLER 1300 L

Visa Cooler Cerveja 1300L Porta de Vidro

VCCE1300PVPB

1300 x 2060 x 780

VCCE1300PVPP

CERVEJA

Visa Cooler Cerveja 1300L Porta Sólida

VCCE1300PS

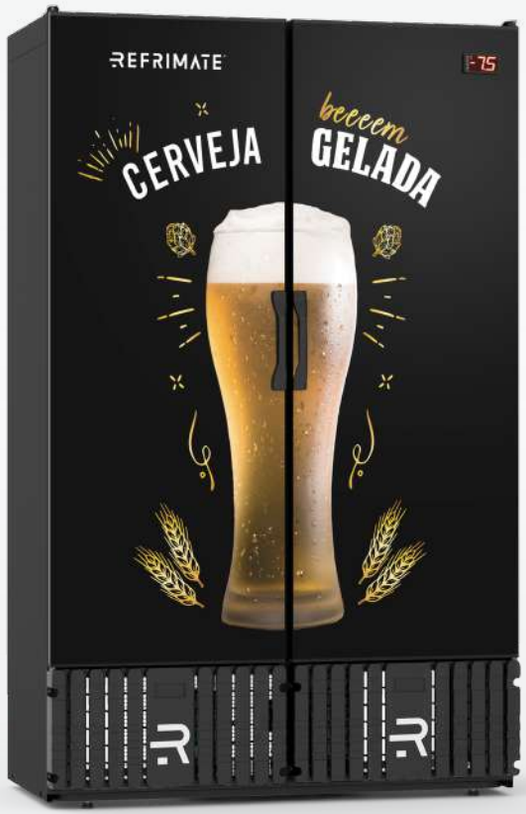

1300 x 2060 x 780

CERVEJA

ILUMINAÇÃO LED 6500k | **CONTROLADOR DIGITAL** | **AR FORÇADO** | **TEMPERATURA (°C) -7,5** | **VIDRO DUPLO COM AQUECIMENTO**

Medidas em milímetros: L x A x P

Visa Cooler Multiuso 1300L Porta de Vidro

VCM1300PVPB

VCM1300PVPP

1300 x 2060 x 770

RESFRIADOS

ILUMINAÇÃO LED 6500k | **CONTROLADOR DIGITAL** | **AR FORÇADO** | **TEMPERATURA (°C) 0 a 7**

Visa Cooler Congelados 1300L Porta de Vidro

VCCO1300PVPB

VCCO1300PVPP

1450 x 2060 x 770

CONGELADOS

TEMPERATURA (°C) -18,0

Medidas em milímetros: L x A x P

Especificações Técnicas

- Modelo Resfriados: Frutas e Verduras ou Frios e Laticínios
- Modelo Extra Frio: Carnes ou Bebidas
- Sistema de refrigeração: Ar Forçado
- Controlador digital de temperatura
- Gabinete externo aço galvanizado pintado
- Gabinete interno em aço galvanizado pintado (opcional interno em preto)
- Iluminação em LED no teto (nas colunas quando gabinete interno em preto)
- Isolamento térmico em poliuretano injetado
- Prateleiras: Grades aramadas com regulagem de altura
- Porta de vidro com aquecimento (VCEF1800PV, VCCE1300PV, VCCO1300PV)
- Portas com barra de torção
- Pés com regulagem de altura

* Vidros sujeitos à condensação conforme variação da umidade relativa do ar.

Dados Técnicos

VISA COOLER 1800 E 1300 LITROS

Modelo	Dimensões (mm)			Volume (L)	Frequência (Hz)	Tensão (V)	Temperatura (°C)*
	Frente	Profundidade	Altura				
VCM1800	1960	770	2060	1827	50 ou 60	220	0 a 7
VCEF1800	1960	780	2060	1725	50 ou 60	220	-5
VCM1300	1300	770	2060	1300	50 ou 60	220	0 a 7
VCCE1300	1300	780	2060	1300	50 ou 60	220	-7,5
VCCO1300	1450	770	2060	1300	50 ou 60	220	-18

* Classe climática 4: 25°C / 60% UR

VCCO1300

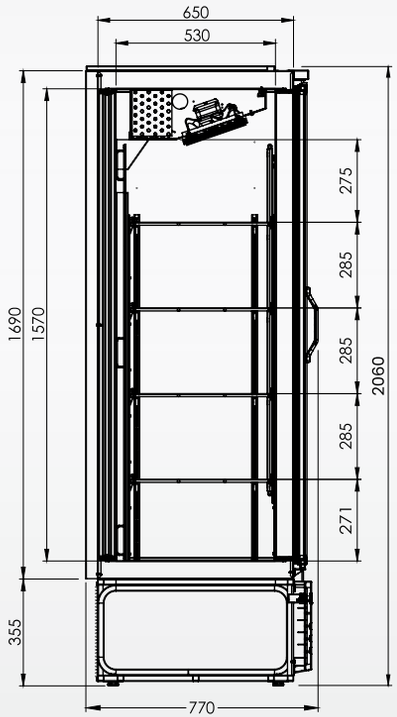

VISA COOLER CONGELADOS 1300

VCCE1300
VCEF1800

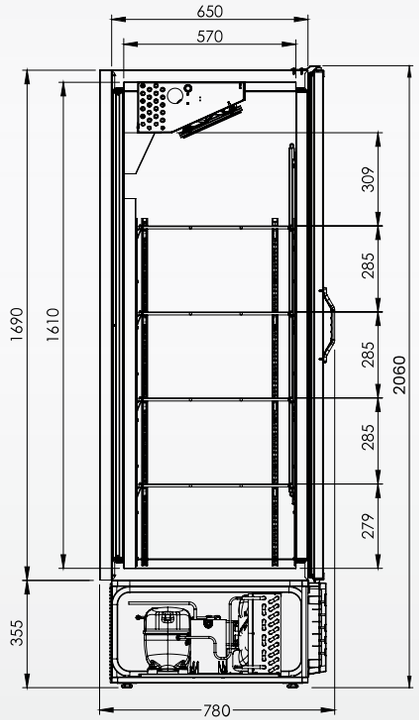

VISA COOLER CERVEJA 1300
VISA COOLER EXTRA FRIO 1800

VCM1300
VCM1800

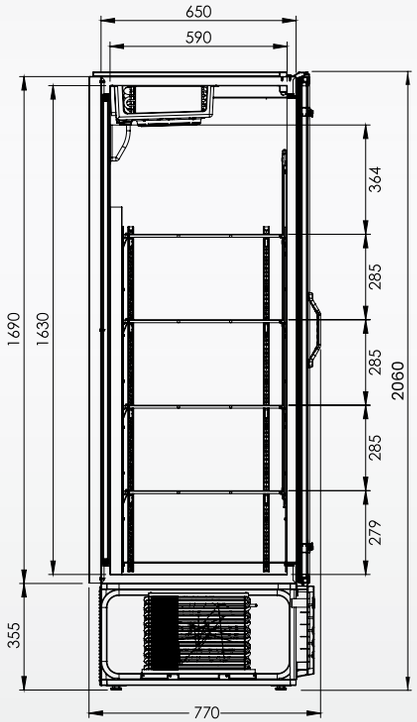

VISA COOLER RESFRIADOS
1300 E 1800

VISA COOLER 570 L

Visa Cooler Cerveja 570L Porta de Vidro

VCCE570PVPP

VCCE570PVPB

650 x 2065 x 750

CAPACIDADE

75 garrafas 1L
196 garrafas 600ml
256 garrafas 330ml
294 latas 473ml
392 latas 350ml

CERVEJAS

ILUMINAÇÃO LED 6500k | **CONTROLADOR DIGITAL** | **AR FORÇADO FRONTAL** | **TEMPERATURA (°C) -7,5; -5,5; -2,5; 2,0** | **VIDRO DUPLO COM AQUECIMENTO**

Medidas em milímetros: L x A x P

Visa Cooler Cerveja 570L Porta Janela

VCCE570PJ

650 x 2065 x 750

Visa Cooler Cerveja 570L Porta Sólida

VCCE570PS

650 x 2065 x 750

CONTROLADOR DIGITAL | **AR FORÇADO FRONTAL** | **TEMPERATURA (°C)** **-7,5; -5,5; -2,5; 2,0**

Medidas em milímetros: L x A x P

VISA COOLER 570 L

Visa Cooler Multiuso 570L Porta de Vidro

VCM570PVPP

VCM570PVPB

650 x 2065 x 750

CAPACIDADE

196 garrafas 600ml
392 latas 350ml

* Equipamento não destinado para cervejas.

ILUMINAÇÃO LED 6500k | **CONTROLADOR DIGITAL** | **AR FORÇADO** | **TEMPERATURA (°C) 0 a 7** | **OPCIONAL VIDRO DUPLO COM AQUECIMENTO**

Medidas em milímetros: L x A x P

Visa Cooler Carnes 570L Porta de Vidro

VCCA570PVPP

VCCA570PVPB

650 x 2065 x 750

ILUMINAÇÃO LED 6500k | **CONTROLADOR DIGITAL** | **AR FORÇADO** | **TEMPERATURA (°C) 0 a 5** | **OPCIONAL VIDRO DUPLO COM AQUECIMENTO**

Medidas em milímetros: L x A x P

VISA COOLER 570 L

Visa Cooler Congelados 570L Porta de Vidro

VCCO570PVPP

VCCO570PVPB

VCCO570PVBB

715 x 2065 x 825

ILUMINAÇÃO LED 6500k | **CONTROLADOR DIGITAL** | **AR FORÇADO** | **TEMPERATURA (°C) -18,0** | **VIDRO DUPLO COM AQUECIMENTO**

Medidas em milímetros: L x A x P

Visa Cooler Multifuncional 570L Porta Sólida

VCCOM570PSBB

715 x 2065 x 775

CONTROLADOR DIGITAL | **ESTÁTICO** | **TEMPERATURA (°C) -22 a 5**

Medidas em milímetros: L x A x P

VISA COOLER 570 L

Visa Cooler Congelados 570L Porta Sólida

VCCO570PSBB E

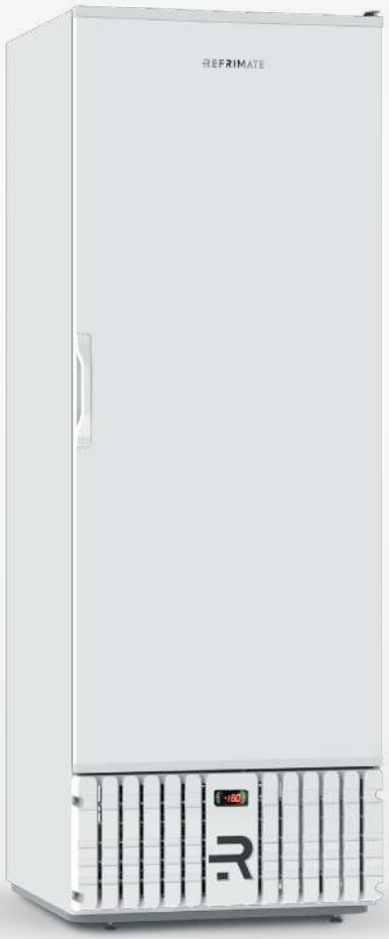

VCCO570PSBB AF

715 x 2065 x 825

CONTROLADOR DIGITAL | **ESTÁTICO** | **AR FORÇADO** | **TEMPERATURA (°C) -18 a 5**

Medidas em milímetros: L x A x P

Visa Cooler Sorvetes 570L Porta de Vidro

VCS570PVPP

VCS570PVPB

VCS570PVBB

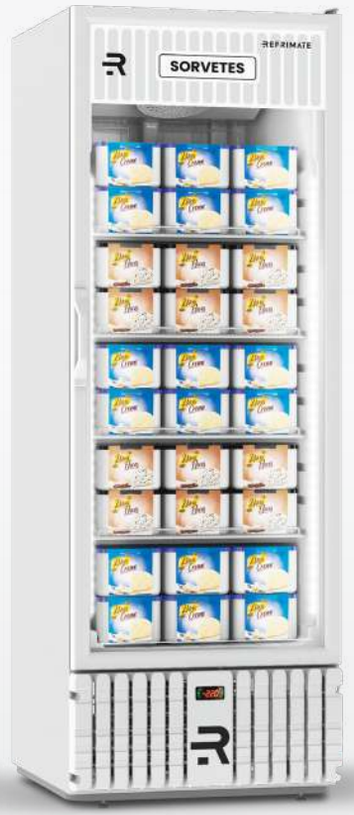

715 x 2065 x 825

ILUMINAÇÃO LED 6500k | **CONTROLADOR DIGITAL** | **AR FORÇADO** | **TEMPERATURA (°C) -22,0** | **120 CAPACIDADE POTES 2L** | **VIDRO DUPLO COM AQUECIMENTO**

Medidas em milímetros: L x A x P

Especificações Técnicas

- Sistema de refrigeração: Ar Forçado (Estático na versão VCCOM570)
- Controlador digital de temperatura
- Gabinete externo aço galvanizado pintado
- Gabinete interno em PSAI branco ou preto
- Gabinete interno em aço galvanizado pintado (VCCOM570)
- Iluminação em LED no teto (nas colunas quando gabinete interno em preto)
- Isolamento térmico em poliuretano injetado
- Prateleiras: Grades aramadas com regulagem de altura
- Pés com regulagem de altura
- Porta de vidro com aquecimento (VCCE570PV, VCCO570PV, VCS570PV)

* Vidros sujeitos à condensação conforme variação da umidade relativa do ar.

Dados Técnicos

VISA COOLER 570 LITROS							
Modelo	Dimensões (mm)			Volume (L)	Frequência (Hz)	Tensão (V)	Temperatura (ºC)*
	Frente	Profundidade	Altura				
VCM570PV	650	750	2065	570	50 ou 60	127 ou 220	0 a 7
VCCE570PV	650	750	2065	570	50 ou 60	127 ou 220	-7,5; -5,5; -2,5; 2,0
VCCE570PS	650	750	2065	570	50 ou 60	127 ou 220	-7,5; -5,5; -2,5; 2,0
VCCE570PJ	650	750	2065	570	50 ou 60	127 ou 220	-7,5; -5,5; -2,5; 2,0
VCCA570PV	650	750	2065	570	50 ou 60	127 ou 220	0 a 5
VCCO570PV	715	825	2065	570	50 ou 60	220	-18
VCCO570PS	715	825	2065	570	50 ou 60	220	-18
VCS570PV	715	825	2065	570	50 ou 60	220	-22
VCCOM570PS	715	775	2065	570	50 ou 60	220	-22 a 5

* Classe climática 4: 25ºC / 60% UR

VCCO570PV
VCS570PV

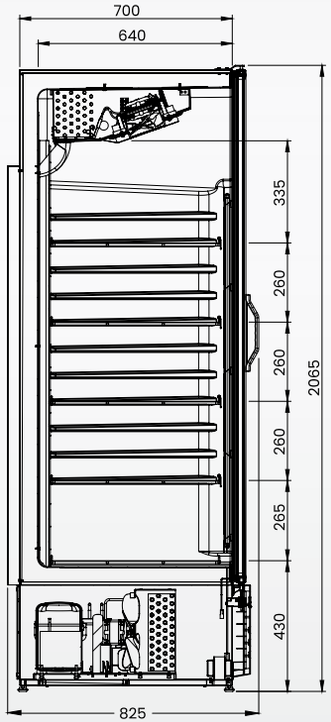

VISA COOLER CONGELADOS 570
VISA COOLER SORVETES 570

VCCE570PV
VCCA570PV

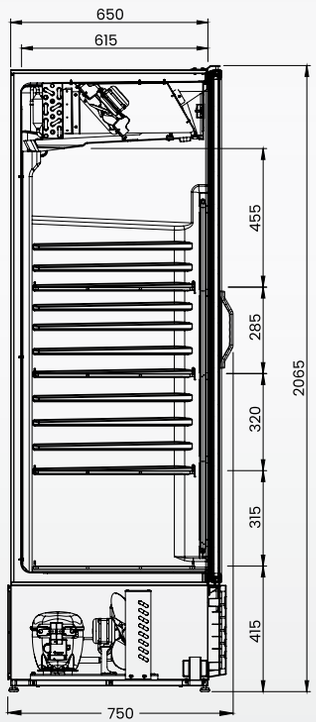

VISA COOLER CERVEJA 570
VISA COOLER CARNE 570

VCM570PV

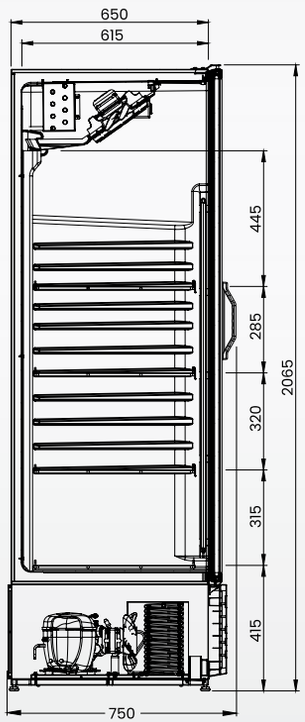

VISA COOLER RESFRIADOS 570

VCCOM570PS

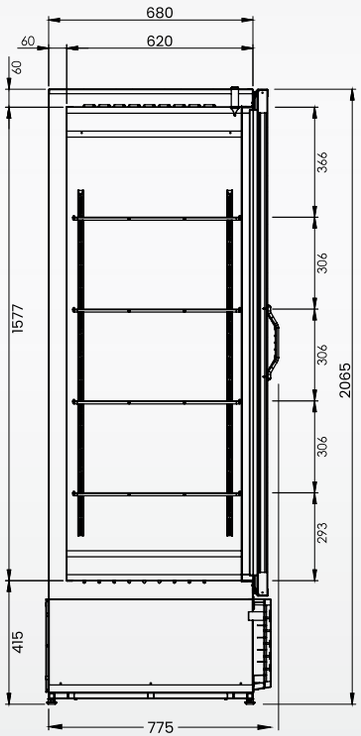

VISA COOLER MULTIFUNCIONAL 570L

VISA COOLER MULTIPORTAS

Visa Cooler Resfriados 5 Portas

VCM5P

3080 x 1990 x 655

Visa Cooler Resfriados 4 Portas

VCM4P

2460 x 1990 x 655

RESFRIADOS

ILUMINAÇÃO LED 6500k

CONTROLADOR DIGITAL

AR FORÇADO

TEMPERATURA (°C)
Resfriados 0 a 7 | Extra Frio -5 | Congelados -18

OPCIONAL VIDRO DUPLO COM AQUECIMENTO

Medidas em milímetros: L x A x P

Visa Cooler Resfriados 3 Portas

VCM3P

1840 x 1990 x 655

RESFRIADOS | EXTRA FRIO

Visa Cooler Resfriados 2 Portas

VCM2P

1220 x 1990 x 655

RESFRIADOS | EXTRA FRIO | CONGELADOS

Medidas em milímetros: L x A x P

Especificações Técnicas

- Modelo Resfriados: Frutas e Verduras ou Frios e Laticínios
- Modelo Extra Frio: Carnes ou Bebidas
- Sistema de refrigeração: Ar Forçado
- Controlador digital de temperatura
- Gabinete externo aço galvanizado pintado
- Gabinete interno em aço galvanizado pintado
- Iluminação em LED no teto (nas colunas quando gabinete interno em preto)
- Isolamento térmico em poliuretano injetado
- Prateleiras: Grades aramadas com regulagem de altura
- Pés com regulagem de altura
- OPCIONAL: Vidros duplos com aquecimento

* Vidros sujeitos à condensação conforme variação da umidade relativa do ar.

Dados Técnicos

VISA COOLER MULTIPORTAS

Modelo	Dimensões (mm)			Volume (L)	Frequência (Hz)	Tensão (V)	Temperatura (ºC)*
	Frente	Profundidade	Altura				
VCM5P	3080	655	1990	2000	50 ou 60	220	0 a 7
VCM4P	2460	655	1990	1600	50 ou 60	220	0 a 7
VCM3P	1840	655	1990	1200	50 ou 60	220	0 a 7
VCM2P	1220	655	1990	800	50 ou 60	220	0 a 7
VCEF3P	1840	655	1990	1200	50 ou 60	220	-5
VCEF2P	1220	655	1990	800	50 ou 60	220	-5
VCCO2P	1220	655	1990	800	50 ou 60	220	-18

* Classe climática 4: 25ºC / 60% UR

VCM2P, VCM3P
VCM4P e VCM5P

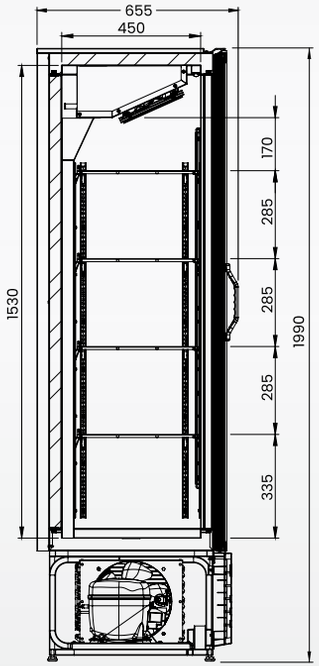

VISA COOLER MULTIPORTAS

VISA COOLER 400 L

Visa Cooler Cerveja 400L Porta de Vidro

VCCE400PVPP

VCCE400PVPB

600 x 1985 x 610

CAPACIDADE

60 garrafas 1L
144 garrafas 600ml
192 garrafas 330ml
210 latas 473ml
280 latas 350ml

CERVEJAS

ILUMINAÇÃO LED 6500k | **CONTROLADOR DIGITAL** | **AR FORÇADO** | **TEMPERATURA (°C)** **-5,5; -2,5; 2,0; 4,0**

Medidas em milímetros: L x A x P

Visa Cooler Cerveja 400L Porta Janela

VCCE400PJ

600 x 1985 x 610

Visa Cooler Cerveja 400L Porta Sólida

VCCE400PS

600 x 1985 x 610

CONTROLADOR DIGITAL | **AR FORÇADO** | **TEMPERATURA (°C)** **-5,5; -2,5; 2,0; 4,0**

Medidas em milímetros: L x A x P

VISA COOLER 400 L

Visa Cooler Multiuso 400L Porta de Vidro

VCM400PVPP

VCM400PVPB

600 x 1985 x 610

CAPACIDADE

144 garrafas 600ml
280 latas 350ml

* Equipamento não destinado para cervejas.

ILUMINAÇÃO LED 6500k | **TERMOSTATO MECÂNICO** | **AR FORÇADO** | **TEMPERATURA (°C) 0 a 7**

Medidas em milímetros: L x A x P

Visa Cooler Carnes 400L Porta de Vidro

VCCA400PVPP

VCCA400PVPB

600 x 1985 x 650

ILUMINAÇÃO LED 6500k | **CONTROLADOR DIGITAL** | **AR FORÇADO** | **TEMPERATURA (°C) 0 a 5**

Medidas em milímetros: L x A x P

VISA COOLER 400 L

Visa Cooler Congelados 400L Porta de Vidro

VCCO400PVPP

VCCO400PVPB

VCCO400PVBB

600 x 1985 x 650

Visa Cooler Congelados 400L Porta Sólida

VCCO400PS AF

VCCO400PS E

ILUMINAÇÃO LED 6500k | **CONTROLADOR DIGITAL** | **AR FORÇADO** | **TEMPERATURA (°C) -18,0** | **VIDRO DUPLO COM AQUECIMENTO**

TEMPERATURA (°C) -18 a 5

Medidas em milímetros: L x A x P

Visa Cooler Sorvetes 400L Porta de Vidro

VCS400PVPP

VCS400PVPB

VCS400PVBB

600 x 1985 x 650

ILUMINAÇÃO LED 6500k | **CONTROLADOR DIGITAL** | **AR FORÇADO** | **TEMPERATURA (°C) -22,0** | **72 CAPACIDADE POTES 2L** | **VIDRO DUPLO COM AQUECIMENTO**

Medidas em milímetros: L x A x P

Especificações Técnicas

- Sistema de refrigeração: Ar Forçado
- Controlador digital de temperatura (termostato mecânico na versão VCM 400PV)
- Gabinete externo aço galvanizado pintado
- Gabinete interno em PSAI branco ou preto
- Iluminação em LED no teto (nas colunas quando gabinete interno em preto)
- Isolamento térmico em poliuretano injetado
- Prateleiras: Grades aramadas com regulagem de altura
- Pés com regulagem de altura
- Porta de vidro duplo com aquecimento (VCCO400PV e VCS400PV)

* Vidros sujeitos à condensação conforme variação da umidade relativa do ar.

Dados Técnicos

VISA COOLER 400 LITROS							
Modelo	Dimensões (mm)			Volume (L)	Frequência (Hz)	Tensão (V)	Temperatura (ºC)*
	Frente	Profundidade	Altura				
VCM400PV	600	610	1985	400	50 ou 60	127 ou 220	0 a 7
VCCE400PV	600	610	1985	400	50 ou 60	127 ou 220	-5,5; -2,5; 2,0; 4,0
VCCE400PS	600	610	1985	400	50 ou 60	127 ou 220	-5,5; -2,5; 2,0; 4,0
VCCE400PJ	600	610	1985	400	50 ou 60	127 ou 220	-5,5; -2,5; 2,0; 4,0
VCCA400PV	600	650	1985	400	50 ou 60	127 ou 220	0 a 5
VCCO400PV	600	650	1985	400	50 ou 60	220	-18
VCCO400PS	600	650	1985	400	50 ou 60	220	-18
VCS400PV	600	650	1985	400	50 ou 60	220	-22

* Classe climática 4: 25ºC / 60% UR

VCCA400PV
VCCO400PV
VCS400PV

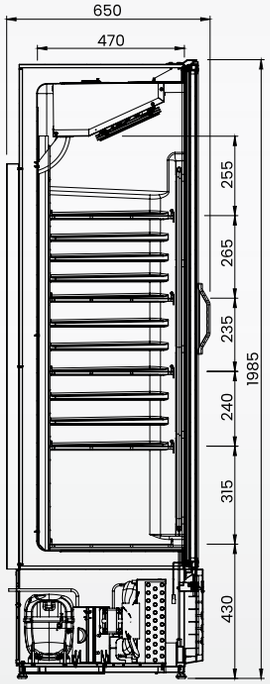

VISA COOLER CARNES 400
VISA COOLER CONGELADOS 400
VISA COOLER SORVETES 400

VCCE400PV
VCM400PV

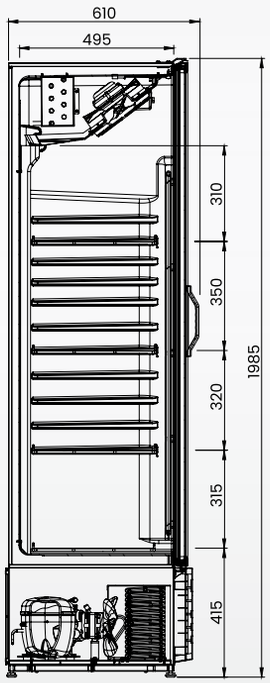

VISA COOLER CERVEJA 400
VISA COOLER MULTIUSO 400

CERVEJEIRAS 230L *Linha Home*

CAPACIDADE

48 garrafas 1L
75 garrafas 600ml
144 garrafas 330ml
180 latas 473ml
240 latas 350ml

Visa Cooler Cerveja 230L Porta de Vidro

VCCE230PVPP

VCCE230PVPB

Visa Cooler Cerveja 230L Porta Sólida

VCCE230PS

520 x 1470 x 605

ILUMINAÇÃO LED AZUL | **CONTROLADOR DIGITAL** | **AR FORÇADO** | **TEMPERATURA (°C) -6 a 6** | **VIDRO DUPLO COM AQUECIMENTO**

Medidas em milímetros: L x A x P

CERVEJEIRAS 130L *Linha Home*

REFRIMATE

Visa Cooler Cerveja 130L Porta de Vidro

VCCE130PVPP

VCCE130PVPB

Visa Cooler Cerveja 130L Porta Sólida

VCCE130PS

520 x 1040 x 600

CAPACIDADE

24 garrafas 1L
40 garrafas 600ml
90 garrafas 330ml
108 latas 473ml
126 latas 350ml

ILUMINAÇÃO LED AZUL | **CONTROLADOR DIGITAL** | **AR FORÇADO** | **TEMPERATURA (°C) -6 a 6** | **VIDRO DUPLO COM AQUECIMENTO**

Medidas em milímetros: L x A x P

CERVEJEIRAS 86L *Linha Home*

CAPACIDADE

15 garrafas 1L
27 garrafas 600ml
54 garrafas 330ml
66 latas 473ml
78 latas 350ml

Visa Cooler Cerveja 86L Porta de Vidro

VCCE86PVPP

VCCE86PVPB

Visa Cooler Cerveja 86L Porta Sólida

VCCE86PS

520 x 780 x 600

ILUMINAÇÃO LED AZUL | **CONTROLADOR DIGITAL** | **AR FORÇADO** | **TEMPERATURA (°C) -6 a 6** | **VIDRO DUPLO COM AQUECIMENTO**

Medidas em milímetros: L x A x P

ADEGAS *Linha Home*

REFRIMATE

Adega 230L Porta de Vidro

AD230PV

56 garrafas **750ml**

520 x 1470 x 585

Adega 130L Porta de Vidro

AD130PV

36 garrafas **750ml**

520 x 1040 x 580

Adega 86L Porta de Vidro

AD86PV

21 garrafas **750ml**

520 x 780 x 575

ILUMINAÇÃO LED AZUL | **CONTROLADOR DIGITAL** | **ESTÁTICO (Placa Fria)** | **VIDRO DUPLO COM AQUECIMENTO** | **TEMPERATURA (°C) 6 a 20**

Medidas em milímetros: L x A x P

Especificações Técnicas

- Sistema de refrigeração cervejeiras: Ar Forçado
- Sistema de refrigeração adegas: Estático
- Controlador digital de temperatura
- Gabinete externo em chapa galvanizada pintada
- Gabinete interno em chapa de PSAI branca ou preto
- Iluminação em LED azul no teto
- Porta de vidro duplo com aquecimento
- Isolamento térmico em poliuretano injetado
- Prateleiras tipo aramado, reguláveis através de cremalheiras e suportes
- Pés com regulagem de altura

Obs.: Modelo porta sólida não possui iluminação.

* Vidros sujeitos à condensação conforme variação da umidade relativa do ar.

Dados Técnicos

VISA COOLER HOME							
Modelo	Dimensões (mm)			Volume (L)	Frequência (Hz)	Tensão (V)	Temperatura (°C)*
	Frente	Profundidade	Altura				
VCCE230PV	520	605	1470	230	50 ou 60	127 ou 220	-6 a 6
VCCE230PS	520	605	1470	230	50 ou 60	127 ou 220	-6 a 6
VCCE130PV	520	600	1040	130	50 ou 60	127 ou 220	-6 a 6
VCCE130PS	520	600	1040	130	50 ou 60	127 ou 220	-6 a 6
VCCE86PV	520	600	780	86	50 ou 60	127 ou 220	-6 a 6
VCCE86PS	520	600	780	86	50 ou 60	127 ou 220	-6 a 6
AD230PV	520	585	1470	230	50 ou 60	127 ou 220	6 a 20
AD130PV	520	580	1040	130	50 ou 60	127 ou 220	6 a 20
AD86PV	520	575	780	86	50 ou 60	127 ou 220	6 a 20

* Classe climática 4: 25°C / 60% UR

VCCE230

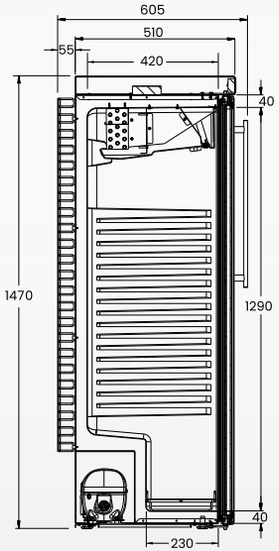

VISA COOLER CERVEJA 230L

VCCE130

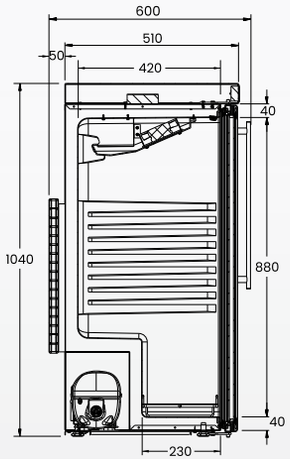

VISA COOLER CERVEJA 130L

VCCE86

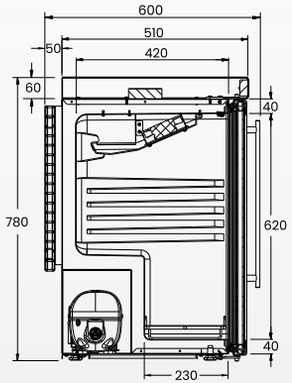

VISA COOLER CERVEJA 86L

AD230

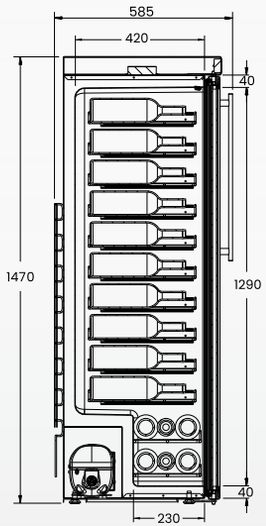

ADEGA 230L

AD130

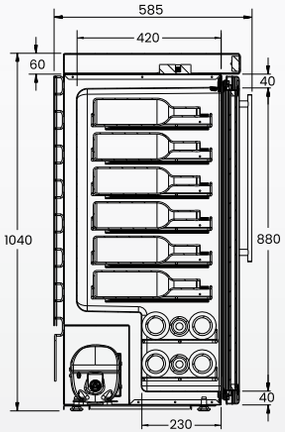

ADEGA 130L

AD86

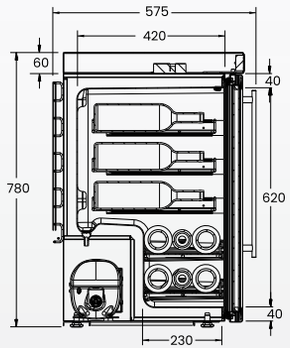

ADEGA 86L

VISA COOLER CHOPP

Visa Cooler Chopp 570L

VCCH570

640 x 2065 x 890

CAPACIDADE

02 barris 50L
03 barris 30L
04 barris 20L

TORNEIRAS ESTILO ITALIANAS

CONTROLADOR DIGITAL

AR FORÇADO

TEMPERATURA (°C)
-2,5

Medidas em milímetros: L x A x P

Especificações Técnicas

- Sistema de refrigeração: Ar forçado
- Controlador digital de temperatura
- Gabinete externo em aço galvanizado pintado
- Gabinete interno em PSAI branco
- Porta em aço galvanizado pintado com sistema de abertura pivotante (opcional adesivo personalizado)
- Duas torneiras estilo italianas com acabamento cromado
- Pés com regulagem de altura

* Consultar opções de torneiras

Dados Técnicos

VISA COOLER CHOPP							
Modelo	Dimensões (mm)			Volume (L)	Frequência (Hz)	Tensão (V)	Temperatura (°C)*
	Frente	Profundidade	Altura				
VCCH570	640	890	2065	570	50 ou 60	127 ou 220	-2,5

* Classe climática 4: 25°C / 60% UR

VCCH 570

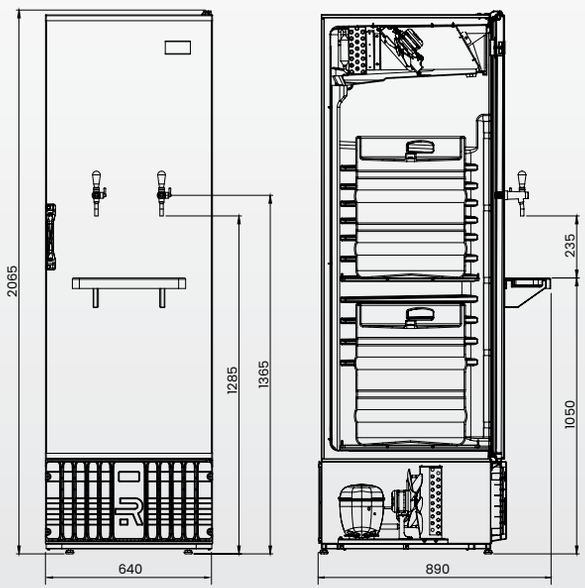

VISA COOLER CHOPP

VISA COOLER STORAGE

EQUIPAMENTO DESTINADO AO ARMAZENAMENTO DE CERVEJA

Visa Cooler Storage 900L

VCS900

1220 x 1970 x 660

Visa Cooler Storage 750L

VCS750

1080 x 1900 x 590

Visa Cooler Storage 1900L

VCS1900

1560 x 2155 x 810

CONTROLADOR DIGITAL | **AR FORÇADO** | **TEMPERATURA (°C) -5 a 3**

Medidas em milímetros: L x A x P

Especificações Técnicas

- Sistema de refrigeração: Ar forçado
- Controlador digital de temperatura
- Gabinete externo em aço galvanizado pintado
- Gabinete interno em aço galvanizado com isolamento térmico em poliuretano injetado
- Porta em aço galvanizado com sistema de abertura pivotante, puxador em ângulo de 45° (VCS750 e VCS1900), com adesivo personalizado
- Prateleiras aramadas com pintura epóxi branca e com regulagem de altura através de cremalheiras e suportes
- Pés com regulagem de altura

Dados Técnicos

VISA COOLER STORAGE							
Modelo	Dimensões (mm)			Volume (L)	Frequência (Hz)	Tensão (V)	Temperatura (°C)*
	Frente	Profundidade	Altura				
VCS750	1080	590	1900	744	50 ou 60	127 ou 220	-5 a 3
VCS900	1220	660	1970	900	50 ou 60	127 ou 220	-5 a 3
VCS1900	1560	810	2155	1900	50 ou 60	127 ou 220	-5 a 3

* Classe climática 4: 25°C / 60% UR

CAPACIDADE DE ARMAZENAGEM		
Modelo	Garrafa 1000ml	Garrafa 600ml
VCS750	134	240
VCS900	192	300
VCS1900	384	577

VCS750

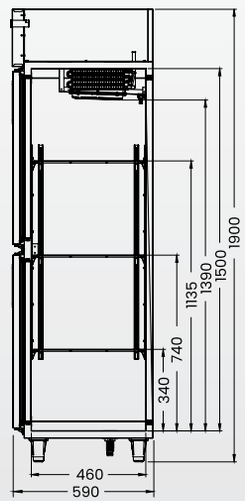

VISA COOLER STORAGE 750L

VCS900

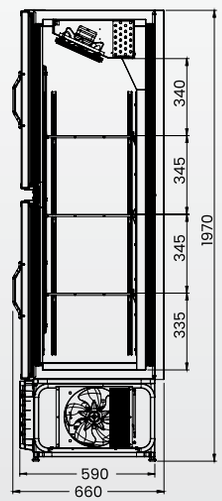

VISA COOLER STORAGE 900L

VCS1900

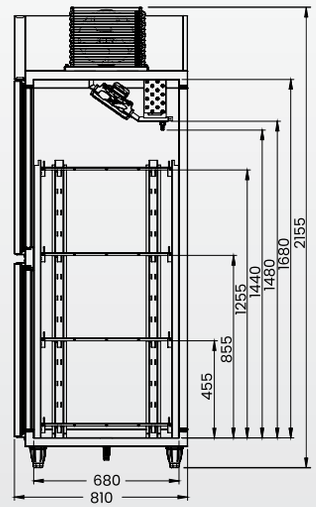

VISA COOLER STORAGE 1900L

MINI CÂMARA GELO

PADRÃO ESTÁTICO

OPCIONAL AR FORÇADO

Mini Câmara Gelo 4000L

MCG400 AF

MCG400 E

600 x 1985 x 635

Mini Câmara Gelo 570L

MCG570 AF

MCG570 E

715 x 2065 x 800

TERMOSTATO MECÂNICO | ESTÁTICO | TEMPERATURA (°C) -12,0

Medidas em milímetros: L x A x P

Mini Câmara Gelo 700L

MCG700 E

680 x 2140 x 850

Mini Câmara Gelo 1100L

MCG1100 E

1000 x 2140 x 850

TERMOSTATO MECÂNICO | **ESTÁTICO** | **TEMPERATURA (°C) -12,0**

Medidas em milímetros: L x A x P

MINI CÂMARA GELO

Mini Câmara Gelo 1800L

MCG1800 E

1280 x 2140 x 1040

TERMOSTATO MECÂNICO | **ESTÁTICO** | **TEMPERATURA (°C) -12,0**

Mini Câmara Gelo 4000L

MCG4000 AF

1200 x 2560 x 2310

CONTROLADOR DIGITAL | **AR FORÇADO** | **TEMPERATURA (°C) -12,0**

Medidas em milímetros: L x A x P

Especificações Técnicas

REFRIMATE

* MCG400, MCG570, MCG700, MCG1100 e MCG1800:
- Sistema de refrigeração estático (opcional ar forçado nos modelos 400L e 570L)
- Controle de temperatura: termostato mecânico
* MCG4000:
- Sistema de refrigeração por ar forçado
- Controlador digital de temperatura
- Gabinete interno em aço galvanizado com isolamento térmico em poliuretano injetado
- Gabinete externo (frente e laterais) em aço galvanizado pintado (opcional adesivo personalizado)
- Portas com sistema pivotante, fechamento automático e puxador em ângulo de 45° (exceto MCG400, MCG570 e MCG4000)
- Pés fixos com regulagem de altura

OPCIONAL:
- Estante móvel em aço inox

Dados Técnicos

MINI CÂMARA GELO									
Modelo	Dimensões (mm)			Volume (L)	Frequência (Hz)	Tensão (V)	Temperatura (°C)*	Capacidade (saco gelo 3Kg)	Capacidade (saco gelo 5Kg)
	Frente	Profundidade	Altura						
MCG400	600	635	1985	400	50 ou 60	220	-12,0	30	20
MCG570	715	800	2065	570	50 ou 60	220	-12,0	40	35
MCG700	680	850	2140	680	50 ou 60	220	-12,0	72	50
MCG1100	1000	850	2140	1050	50 ou 60	220	-12,0	128	84
MCG1800	1280	1040	2140	1750	50 ou 60	220	-12,0	192	108
MCG4000	1200	2310	2560	4000	50 ou 60	220	-12,0	425	235

Dimensões da embalagem: 3Kg: 25x30x10cm / 5Kg: 35x35x12cm

*Classe climática 4: 25°C / 60% UR

MCG400

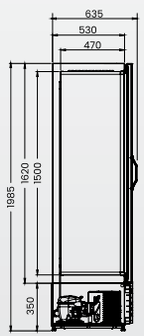

MINI CÂMARA GELO 400L

MCG570

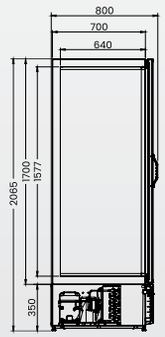

MINI CÂMARA GELO 570L

MCG700

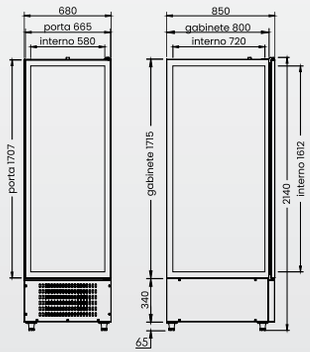

MINI CÂMARA GELO 700L

MCG1100

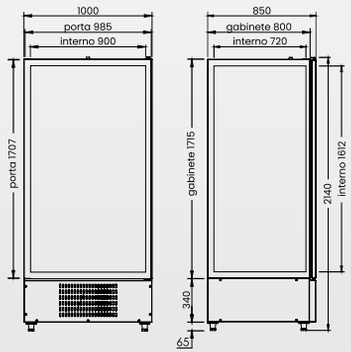

MINI CÂMARA GELO 1100L

MCG1800

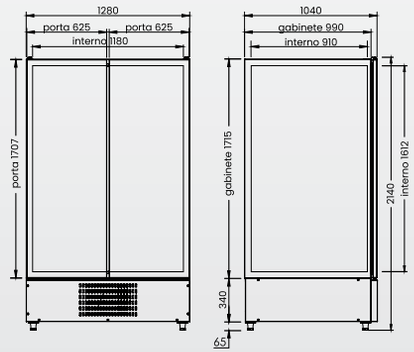

MINI CÂMARA GELO 1800L

MCG4000

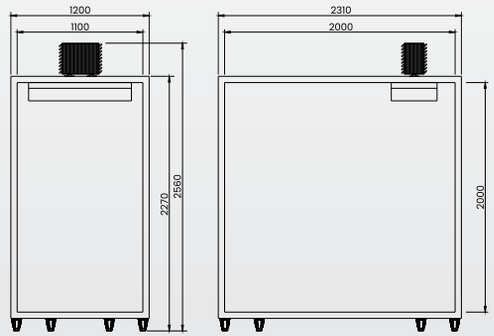

MINI CÂMARA GELO 4000L

LINHA AÇOUGUE

Expositor Açougue Vanguard Top

Expositor Açougue Atlantis

EXPOSITOR AÇOUGUE

LINHA VANGUARD TOP

Expositor Açougue Vanguard Top
Gancheira 3000

EAVTG3000

3015 x 1350 x 720

Expositor Açougue Vanguard Top
Gancheira 1500

EAVTG1500

1525 x 1350 x 720

2025 x 1350 x 720

Expositor Açougue Vanguard Top
Gancheira 2000

EAVTG2000

ESTÁTICO

AR FORÇADO

ILUMINAÇÃO LED 3000k | **CONTROLADOR DIGITAL** | **BANDEJAS INCLUSAS** | **REVESTIMENTO INTERNO EM AÇO INOX** | **VIDROS DUPLOS TEMPERADOS COM AQUECIMENTO** | **TEMPERATURA (°C) 0 a 4**

Medidas em milímetros: L x A x P

Expositor Açougue Vanguard Top
Prateleira 3000

EAVTP3000

3015 x 1350 x 720

Expositor Açougue Vanguard Top
Prateleira 1500

EAVTP1500

1525 x 1350 x 720

2025 x 1350 x 720

Expositor Açougue Vanguard Top
Prateleira 2000

EAVTP2000

ESTÁTICO

AR FORÇADO

ILUMINAÇÃO LED 3000k | **CONTROLADOR DIGITAL** | **BANDEJAS INCLUSAS** | **REVESTIMENTO INTERNO EM AÇO INOX** | **VIDROS DUPLOS TEMPERADOS COM AQUECIMENTO** | **TEMPERATURA (°C) 0 a 4**

Medidas em milímetros: L x A x P

EXPOSITOR AÇOUGUE

LINHA VANGUARD TOP

Expositor Açougue Vanguard
Top Misto 3000

EAVTM3000

3015 x 1350 x 720

2025 x 1350 x 720

Expositor Açougue Vanguard
Top Misto 2000

EAVTM2000

Expositor Açougue Vanguard
Top 2000 Alto

EAVT2000A

2025 x 2135 x 745

ESTÁTICO

AR FORÇADO

ILUMINAÇÃO LED 3000k | **CONTROLADOR DIGITAL** | **BANDEJAS INCLUSAS** | **REVESTIMENTO INTERNO EM AÇO INOX** | **VIDROS DUPLOS TEMPERADOS COM AQUECIMENTO** | **TEMPERATURA (°C) 0 a 4**

Medidas em milímetros: L x A x P

Especificações Técnicas

- Sistema de refrigeração: Estático ou Ar Forçado
- Iluminação em LED 3000K
- Controlador digital de temperatura
- Gabinete interno em aço inox 430
- Gabinete externo em aço galvanizado pintado
- Isolamento térmico em poliuretano injetado
- Vidros frontais e laterais duplos, temperados e com aquecimento
- Portas traseira deslizantes em vidro temperado
- Prateleiras com grade para apoiar as bandejas
- Bandejas em polipropileno atóxico inclusas
- Gancheira dupla em aço inox
- Tampo superior em aço com área 100% aproveitável
- Bate carrinho em alumínio
- Pés altos termoplásticos com regulagem de altura

* Vidros sujeitos à condensação conforme variação da umidade relativa do ar.

EAVTVRG

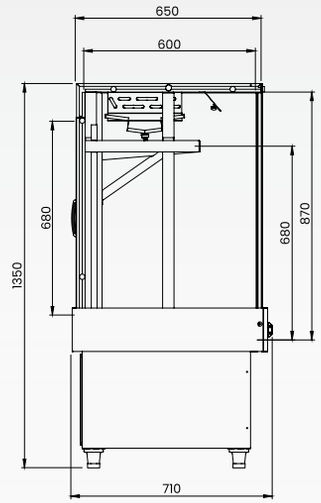

EXPOSITOR AÇOUGUE VANGUARD TOP VIDRO RETO GANCHEIRA

EAVT2000A

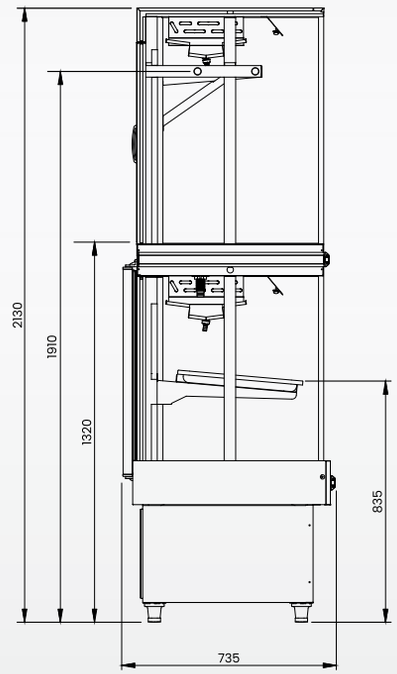

EXPOSITOR AÇOUGUE VANGUARD TOP 2000 ALTO

EAVTVRP

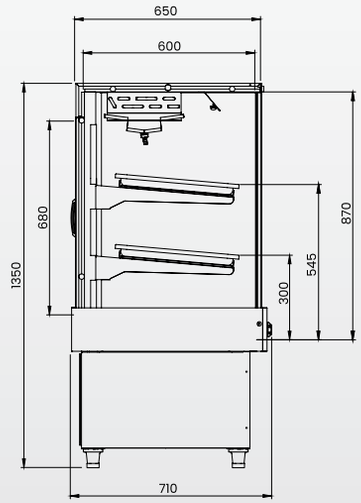

EXPOSITOR AÇOUGUE VANGUARD TOP VIDRO RETO PRATELEIRA

Dados Técnicos

EXPOSITOR DE AÇOUGUE VANGUARD TOP							
Modelo	Dimensões (mm)			Frequência (Hz)	Tensão (V)	Temperatura (°C)*	Bandejas (unid)
	Frente	Profundidade	Altura				
EAVTVRG1500AF / EAVTVRG1500E	1525	710	1350	50 ou 60	127 ou 220	0 a 4	04
EAVTVRP1500AF / EAVTVRP1500E	1525	710	1350	50 ou 60	127 ou 220	0 a 4	12
EAVTVRG2000AF / EAVTVRG2000E	2025	710	1350	50 ou 60	127 ou 220	0 a 4	05
EAVTVRP2000AF / EAVTVRP2000E	2025	710	1350	50 ou 60	127 ou 220	0 a 4	15
EAVTVRM2000AF / EAVTVRM2000E	2025	710	1350	50 ou 60	127 ou 220	0 a 4	11
EAVTVRG3000AF / EAVTVRG3000E	3015	710	1350	50 ou 60	127 ou 220	0 a 4	08
EAVTVRP3000AF / EAVTVRP3000E	3015	710	1350	50 ou 60	127 ou 220	0 a 4	24
EAVTVRM3000AF / EAVTVRM3000E	3015	710	1350	50 ou 60	127 ou 220	0 a 4	16
EAVT2000A	2025	735	2130	50 ou 60	127 ou 220	0 a 4	15

* Classe climática 4: 25°C / 60% UR

EXPOSITOR AÇOUGUE

LINHA ATLANTIS

Expositor Açougue Atlantis
Gancheira 1500 Inox

EAAG1500I

1500 x 1440 x 975

Expositor Açougue Atlantis
Prateleira 1500 Inox

EAAP1500I

ILUMINAÇÃO LED 3000k | **ESTÁTICO** | **CONTROLADOR DIGITAL** | **REVESTIMENTO INTERNO EM AÇO INOX** | **VIDROS FRONTAIS DUPLOS COM AQUECIMENTO**

Medidas em milímetros: L x A x P

Expositor Açougue Atlantis
Gancheira 1500 Preto

EAAG1500P

1500 x 1440 x 975

Expositor Açougue Atlantis
Prateleira 1500 Preto

EAAP1500P

ILUMINAÇÃO LED 3000k | **ESTÁTICO** | **CONTROLADOR DIGITAL** | **REVESTIMENTO INTERNO EM AÇO INOX** | **VIDROS FRONTAIS DUPLOS COM AQUECIMENTO**

Medidas em milímetros: L x A x P

EXPOSITOR AÇOUGUE

LINHA ATLANTIS

Expositor Açougue Atlantis
Gancheira 2000 Inox

EAAG2000I

2000 x 1440 x 975

Expositor Açougue Atlantis
Prateleira 2000 Inox

EAAP2000I

ILUMINAÇÃO LED 3000k | **ESTÁTICO** | **CONTROLADOR DIGITAL** | **REVESTIMENTO INTERNO EM AÇO INOX** | **VIDROS FRONTAIS DUPLOS COM AQUECIMENTO**

Medidas em milímetros: L x A x P

Expositor Açougue Atlantis
Gancheira 2000 Preto

EAAG2000P

2000 x 1440 x 975

Expositor Açougue Atlantis
Prateleira 2000 Preto

EAAP2000P

ILUMINAÇÃO LED 3000k | **ESTÁTICO** | **CONTROLADOR DIGITAL** | **REVESTIMENTO INTERNO EM AÇO INOX** | **VIDROS FRONTAIS DUPLOS COM AQUECIMENTO**

Medidas em milímetros: L x A x P

EXPOSITOR AÇOUGUE

LINHA ATLANTIS

Expositor Açougue Atlantis
Gancheira 30000 Inox

EAAG3000I

2940 x 1440 x 975

605 x 815 x 975

Pesagem Açougue Atlantis
600 Inox

PAA600I

Expositor Açougue Atlantis
Prateleira 3000 Inox

EAAP3000I

ILUMINAÇÃO LED 3000k | **ESTÁTICO** | **CONTROLADOR DIGITAL** | **REVESTIMENTO INTERNO EM AÇO INOX** | **VIDROS FRONTAIS DUPLOS COM AQUECIMENTO**

Medidas em milímetros: L x A x P

Expositor Açougue Atlantis
Gancheira 30000 Preto

EAAG3000P

2940 x 1440 x 975

605 x 815 x 975

Pesagem Açougue Atlantis
600 Preto

PAA600P

Expositor Açougue Atlantis
Prateleira 3000 Preto

EAAP3000P

ILUMINAÇÃO LED 3000k | **ESTÁTICO** | **CONTROLADOR DIGITAL** | **REVESTIMENTO INTERNO EM AÇO INOX** | **VIDROS FRONTAIS DUPLOS COM AQUECIMENTO**

Medidas em milímetros: L x A x P

EXPOSITOR AÇOUGUE PEIXARIA

LINHA ATLANTIS

Expositor Açougue Atlantis Peixes 1500

EAAPX1500

1500 x 1440 x 975

Expositor Açougue Atlantis Peixes 2000

EAAPX2000

2000 x 1440 x 975

ILUMINAÇÃO LED 6500k | **ESTÁTICO** | **CONTROLADOR DIGITAL** | **REVESTIMENTO INTERNO E EXTERNO EM AÇO INOX** | **VIDROS FRONTAIS DUPLOS COM AQUECIMENTO**

Medidas em milímetros: L x A x P

Especificações Técnicas

- Sistema de refrigeração: Estático
- Iluminação em LED 3000K (carnes) e 6500K (peixes)
- Controlador digital de temperatura
- Vidros frontais temperados, duplos e com aquecimento
- Portas traseira deslizantes em vidro temperado baixo emissivo
- Gabinete interno em aço inox 430
- Gabinete externo em aço inox 430 ou aço galvanizado pintado
- Isolamento térmico em poliuretano injetado
- Prateleiras em aço inox (EAAP e EAAPX)
- Gancheiras em aço inox (EAAG)
- Bandejas em polipropileno atóxico inclusas
- Pés termoplásticos com regulagem de altura

* Vidros sujeitos à condensação conforme variação da umidade relativa do ar.

EAAP

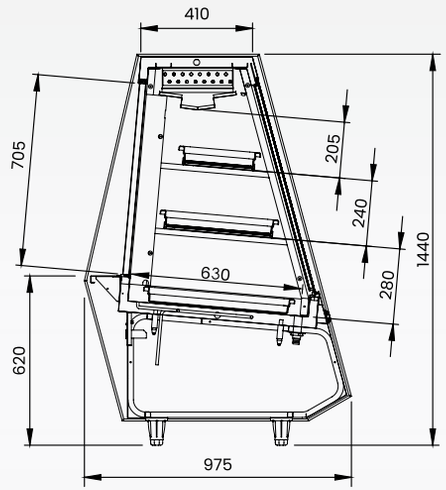

EXPOSITOR AÇOUGUE
ATLANTIS PRATELEIRAS

EAAG

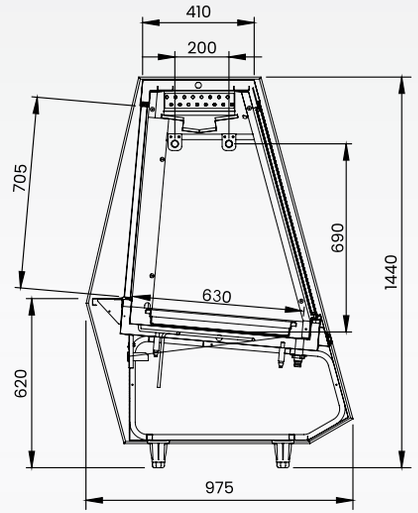

EXPOSITOR AÇOUGUE
ATLANTIS GANCHEIRA

Dados Técnicos

EXPOSITOR AÇOUGUE ATLANTIS							
Modelo	Dimensões (mm)			Frequência (Hz)	Tensão (V)	Temperatura (ºC)*	Bandejas (unid)
	Frente	Profundidade	Altura				
EAAG3000	2935	975	1440	50 ou 60	220	3 a 10	09
EAAG2000	2000	975	1440	50 ou 60	220	3 a 10	06
EAAG1500	1500	975	1440	50 ou 60	220	3 a 10	04
EAAP3000	2935	975	1440	50 ou 60	220	3 a 10	27
EAAP2000	2000	975	1440	50 ou 60	220	3 a 10	18
EAAP1500	1500	975	1440	50 ou 60	220	3 a 10	12
EAAPX2000	2000	975	1440	50 ou 60	220	0 a 4	06
EAAPX1500	1500	975	1440	50 ou 60	220	0 a 4	04
PAA600	605	975	815	--	--	--	--

* Classe climática 4: 25ºC / 60% UR

EAAPX

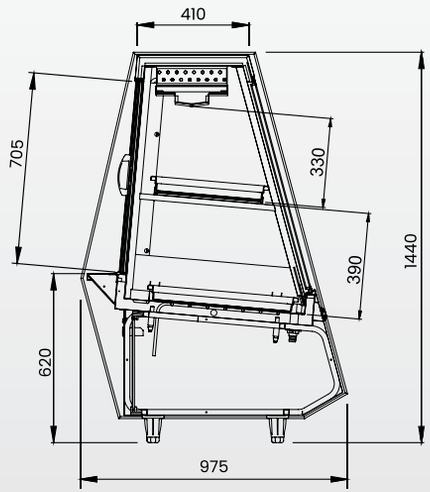

EXPOSITOR AÇOUGUE
ATLANTIS PEIXES

PAA

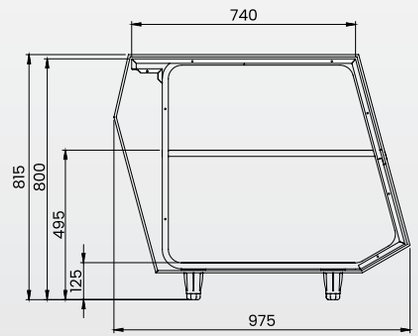

PESAGEM AÇOUGUE ATLANTIS

MINI CÂMARA

LINHA VANGUARD

Mini Câmara Vanguard
Resfriados 1350 Inox

MCVR1350I

Mini Câmara Vanguard
Resfriados 1350 Preto

MCVR1350P

Mini Câmara Vanguard
Resfriados 1350 Branco

MCVR1350B

1110 x 2250 x 810

RESFRIADOS

AR FORÇADO | **CONTROLADOR DIGITAL** | **REVESTIMENTO EXTERNO EM AÇO INOX OU PINTADO**

Medidas em milímetros: L x A x P

Mini Câmara Vanguard
Resfriados 1900 Inox

MCVR1900I

Mini Câmara Vanguard
Resfriados 1900 Preto

MCVR1900P

Mini Câmara Vanguard
Resfriados 1900 Branco

MCVR1900B

1560 x 2250 x 810

RESFRIADOS | **EXTRA FRIO** | **CONGELADOS**

AR FORÇADO | **CONTROLADOR DIGITAL** | **REVESTIMENTO EXTERNO EM AÇO INOX OU PINTADO**

Medidas em milímetros: L x A x P

MINI CÂMARA

LINHA VANGUARD

Mini Câmara Vanguard
Resfriados 2900 Inox

MCVR2900I

2410 x 2250 x 810

Mini Câmara Vanguard
Resfriados 2900 Preto

MCVR2900P

Mini Câmara Vanguard
Resfriados 2900 Branco

MCVR2900B

RESFRIADOS

AR FORÇADO | **CONTROLADOR DIGITAL** | **REVESTIMENTO EXTERNO EM AÇO INOX OU PINTADO**

Medidas em milímetros: L x A x P

Mini Câmara Vanguard
Resfriados 4000 Inox

MCVR4000I

1210 x 2510 x 2100

Mini Câmara Vanguard
Resfriados 4000 Preto

MCVR4000P

Mini Câmara Vanguard
Resfriados 4000 Branco

MCVR4000B

RESFRIADOS | **EXTRA FRIO** | **CONGELADOS**

AR FORÇADO | **CONTROLADOR DIGITAL** | **REVESTIMENTO EXTERNO EM AÇO INOX OU PINTADO**

Medidas em milímetros: L x A x P

Especificações Técnicas

- Sistema de refrigeração: Ar forçado
- Controlador digital de temperatura
- Gabinete externo em aço inox 430 ou em aço galvanizado pintado
- Gabinete interno em aço galvanizado (fundo em aço inox)
- Isolamento térmico em poliuretano injetado
- Pés termoplásticos com regulagem de altura

OPCIONAIS:
- Gancheiras internas
- Prateleiras em aramado com regulagem de altura

Dados Técnicos

MINI CÂMARA							
Modelo	Dimensões (mm)			Frequência (Hz)	Tensão (V)	Temperatura (°C)*	Capacidade de carga (Kg)
	Frente	Profundidade	Altura				
MCVR1350I MCVR1350P MCVR1350B	1110	810	2250	50 ou 60	127 ou 220	0 a 7	450
MCVR1900I MCVR1900P MCVR1900B	1560	810	2250	50 ou 60	127 ou 220	0 a 7	700
MCVEF1900I MCVEF1900P MCVEF1900B	1560	810	2250	50 ou 60	220	-5 a 5	700
MCVCO1900I MCVCO1900P MCVCO1900B	1560	840	2250	50 ou 60	220	-15 a -18	700
MCVR2900I MCVR2900P MCVR2900B	2410	810	2250	50 ou 60	127 ou 220	0 a 7	950
MCVR4000I MCVR4000P MCVR4000B	1210	2100	2510	50 ou 60	220	0 a 7	1500
MCVEF4000I MCVEF4000P MCVEF4000B	1210	2100	2510	50 ou 60	220	-5 a 5	1500
MCVCO4000I MCVCO4000P MCVCO4000B	1210	2100	2510	50 ou 60	220	-15 a -18	1500

* Classe climática 4: 25°C / 60% UR

MCV CONGELADOS

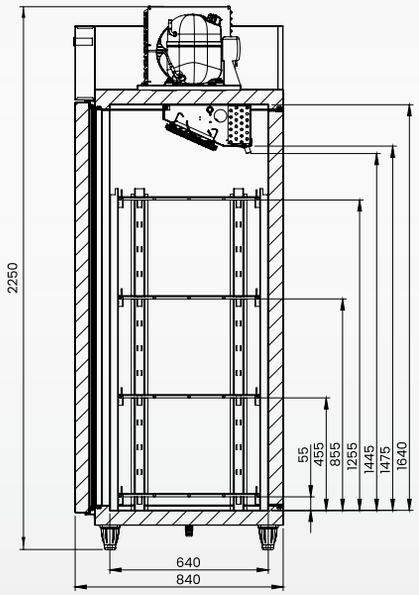

MINI CÂMARA VANGUARD CONGELADOS

MCV EXTRA FRIO

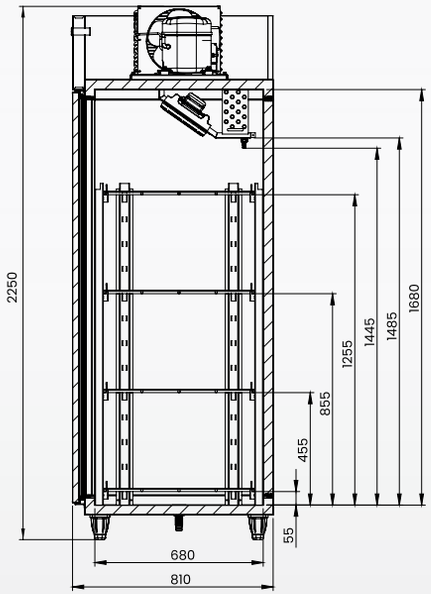

MINI CÂMARA VANGUARD EXTRA FRIO

MCV RESFRIADOS

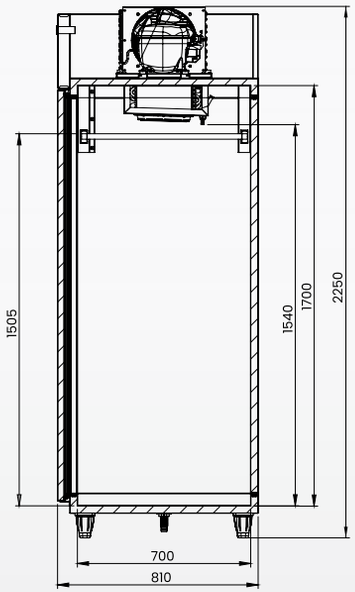

MINI CÂMARA VANGUARD RESFRIADOS

MCV 4000

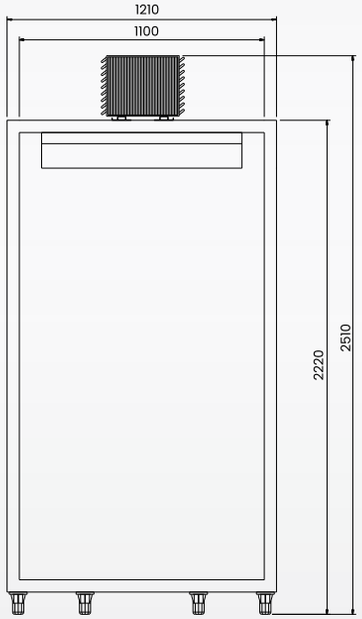

MINI CÂMARA 4000

LINHA PADARIA

Confeitaria Vanguard Plus

Confeitaria Vanguard Top

CONFEITARIA

LINHA VANGUARD TOP

ILUMINAÇÃO LED 6500k | **CONTROLADOR DIGITAL** | **REVESTIMENTO INTERNO E SAIA EM AÇO INOX** | **PRATELEIRAS EM VIDRO TEMPERADO**

Confeitaria Vanguard Top Refrigerada 1100

CVTR 1100

Confeitaria Vanguard Top Quente 1100

CVTQ 1100

Confeitaria Vanguard Top Seca 1100

CVTS 1100

1100 x 1235 x 560

Confeitaria Vanguard Top Refrigerada 750

CVTR 750

Confeitaria Vanguard Top Quente 750

CVTQ 750

Confeitaria Vanguard Top Seca 750

CVTS 750

750 x 1235 x 560

Confeitaria Vanguard Top Refrigerada 1450

CVTR 1450

Confeitaria Vanguard Top Quente 1450

CVTQ 1450

Confeitaria Vanguard Top Seca 1450

CVTS 1450

1450 x 1235 x 560

Medidas em milímetros: L x A x P

CONFEITARIA

LINHA VANGUARD TOP

Confeitaria Vanguard Top Quente/Frio 1450

CVTQF 1450

1450 x 1235 x 560

Confeitaria Vanguard Top Refrigerada 1800

CVTR 1800

Confeitaria Vanguard Top Seca 1800

CVTS 1800

1800 x 1235 x 560

Medidas em milímetros: L x A x P

Especificações Técnicas

- Sistema de refrigeração: Ar forçado (modelo refrigerado)
- Controlador digital de temperatura
- Revestimento interno e saia em aço inox (opcional aço galvanizado pintado de preto)
- Revestimento externo (costas) em aço galvanizado pintado
- Portas traseiras de bater em aço galvanizado pintado
- Vidros duplos temperados (exceto modelo seco)
- Prateleiras em vidro temperado
- Iluminação em LED
- Bandejas em aço inox inclusas na versão Quente
- Pés com regulagem de altura

* Vidros sujeitos à condensação conforme variação da umidade relativa do ar.

Dados Técnicos

REFRIMATE

CONFEITARIA VANGUARD TOP						
Modelo	Dimensões (mm)			Frequência (Hz)	Tensão (V)	Temperatura (°C)*
	Frente	Profundidade	Altura			
CVTR1800	1800	560	1235	50 ou 60	127 ou 220	3 a 10
CVTR1450	1450	560	1235	50 ou 60	127 ou 220	3 a 10
CVTR1100	1100	560	1235	50 ou 60	127 ou 220	3 a 10
CVTR750	750	560	1235	50 ou 60	127 ou 220	3 a 10
CVTS1800	1800	560	1235	50 ou 60	127 ou 220	-
CVTS1450	1450	560	1235	50 ou 60	127 ou 220	-
CVTS1100	1100	560	1235	50 ou 60	127 ou 220	-
CVTS750	750	560	1235	50 ou 60	127 ou 220	-
CVTQ1450	1450	560	1235	50 ou 60	127 ou 220	60
CVTQ1100	1100	560	1235	50 ou 60	127 ou 220	60
CVTQ750	750	560	1235	50 ou 60	127 ou 220	60
CVTQF1450	1450	560	1235	50 ou 60	127 ou 220	3 a 10 / 60

* Classe climática 4: 25°C / 60% UR

CVT

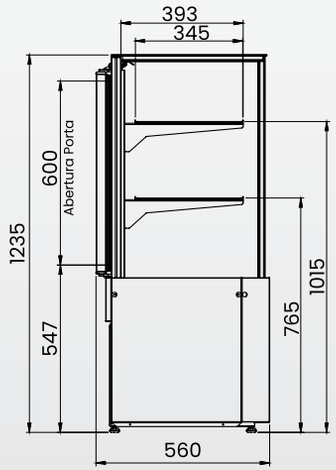

CONFEITARIA VANGUARD TOP

CONFEITARIA

LINHA VANGUARD PLUS

ILUMINAÇÃO LED 6500k | AR FORÇADO | ESTÁTICO (Placa Fria) | TERMOSTATO MECÂNICO | REVESTIMENTO INTERNO EM AÇO PINTADO | PRATELEIRAS EM VIDRO TEMPERADO

Confeitaria Vanguard Plus Refrigerada 1 Placa Fria 750

CVPR 1P 750

750 x 1200 x 560

Confeitaria Vanguard Plus Refrigerada 2 Placas Frias 750

CVPR 2P 750

750 x 1200 x 560

Confeitaria Vanguard Plus Refrigerada 1 Placa Fria 1450

CVPR 1P 1450

1450 x 1200 x 560

Confeitaria Vanguard Plus Refrigerada 2 Placas Frias 1450

CVPR 2P 1450

1450 x 1200 x 560

Medidas em milímetros: L x A x P

CONFEITARIA

LINHA VANGUARD PLUS

Confeitaria Vanguard Plus
Refrigerada Ar Forçado 750

CVPR AF 750

750 x 1200 x 560

Confeitaria Vanguard Plus
Refrigerada Ar Forçado 1100

CVPR AF 1100

1100 x 1200 x 560

Confeitaria Vanguard Plus
Refrigerada Ar Forçado 1450

CVPR AF 1450

1450 x 1200 x 560

Confeitaria Vanguard Plus
Refrigerada Ar Forçado 1800

CVPR AF 1800

1800 x 1200 x 560

Medidas em milímetros: L x A x P

Confeitaria Vanguard Plus Seca 750

CVPS 750

750 x 1200 x 560

Confeitaria Vanguard Plus Seca 1100

CVPS 1100

1100 x 1200 x 560

Confeitaria Vanguard Plus Seca 1450

CVPS 1450

1450 x 1200 x 560

Confeitaria Vanguard Plus Seca 1800

CVPS 1800

1800 x 1200 x 560

Medidas em milímetros: L x A x P

CONFEITARIA

LINHA VANGUARD PLUS

Confeitaria Vanguard Plus Quente 750

CVPQ 750

750 x 1200 x 560

Confeitaria Vanguard Plus Quente 1100

CVPQ 1100

1100 x 1200 x 560

Confeitaria Vanguard Plus Quente 1450

CVPQ 1450

1450 x 1200 x 560

Confeitaria Vanguard Plus Caixa

CVPC

750 x 1200 x 560

Confeitaria Vanguard Plus Dupla 1525

CVPDRQ1525

1525 x 1200 x 560

Confeitaria Vanguard Plus Tripla 2300

CVPTRQS2300

2300 x 1200 x 560

Medidas em milímetros: L x A x P

Especificações Técnicas

- Sistema de refrigeração: Ar forçado (CVPRAF) / 1 placa fria (CVPR1P) / 2 placas frias (CVPR2P)
- Controle de temperatura: Termostato mecânico
- Prateleiras em vidro temperado
- Gabinete interno e externo em aço galvanizado pintado (base interna em aço inox no modelo estufa quente)
- Iluminação LED
- Vidros temperados simples (frontal com aquecimento somente no modelo Ar Forçado)
- Tampo superior em aço galvanizado pintado (opcional em vidro temperado)
- Pés termoplásticos com regulagem de altura

* Vidros sujeitos à condensação conforme variação da umidade relativa do ar.

Dados Técnicos

CONFEITARIA VANGUARD PLUS						
Modelo	Dimensões (mm)			Frequência (Hz)	Tensão (V)	Temperatura (ºC)*
	Frente	Profundidade	Altura			
CVPRAF1800	1800	560	1200	50 ou 60	127 ou 220	3 a 10
CVPRAF1450	1450	560	1200	50 ou 60	127 ou 220	3 a 10
CVPRAF1100	1100	560	1200	50 ou 60	127 ou 220	3 a 10
CVPRAF750	750	560	1200	50 ou 60	127 ou 220	3 a 10
CVPR1P1450	1450	560	1200	50 ou 60	127 ou 220	3 a 10
CVPR1P750	750	560	1200	50 ou 60	127 ou 220	3 a 10
CVPR2P1450	1450	560	1200	50 ou 60	127 ou 220	3 a 10
CVPR2P750	750	560	1200	50 ou 60	127 ou 220	3 a 10
CVPS1800	1800	560	1200	50 ou 60	127 ou 220	Ambiente
CVPS1450	1450	560	1200	50 ou 60	127 ou 220	Ambiente
CVPS1100	1100	560	1200	50 ou 60	127 ou 220	Ambiente
CVPS750	750	560	1200	50 ou 60	127 ou 220	Ambiente
CVPQ1450	1450	560	1200	50 ou 60	127 ou 220	60
CVPQ1100	1100	560	1200	50 ou 60	127 ou 220	60
CVPQ750	750	560	1200	50 ou 60	127 ou 220	60
CVPC750	750	560	1200	50 ou 60	127 ou 220	Ambiente
CVPDRS1525	1525	560	1200	50 ou 60	127 ou 220	3 a 10 / Ambiente
CVPDRQ1525	1525	560	1200	50 ou 60	127 ou 220	3 a 10 / 60
CVPRQS2300	2300	560	1200	50 ou 60	127 ou 220	3 a 10 / Ambiente / 60

* Classe climática 4: 25ºC / 60% UR

CVPS, CVPAF, CVP1P, CVP2P e CVPQ

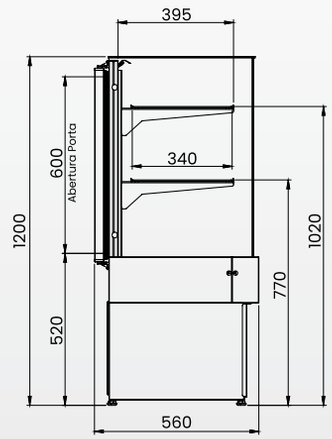

CONFEITARIA VANGUARD PLUS (TODOS OS MODELOS)

CVPC

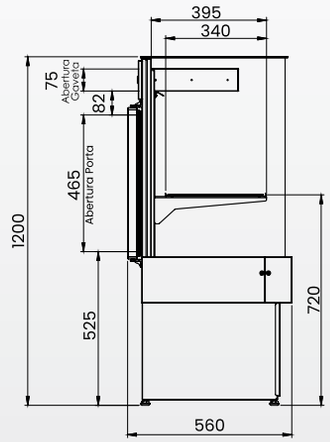

CONFEITARIA VANGUARD PLUS CAIXA

CÂMARA DE FERMENTAÇÃO

Câmara de Fermentação

CF20E

695 x 2065 x 1060

Câmara de Fermentação

CF40E

695 x 2065 x 1795

AR FORÇADO | **CONTROLADOR DIGITAL** | **REVESTIMENTO INTERNO EM AÇO INOX** | **TEMPERATURA (°C) 3 a 50**

Medidas em milímetros: L x A x P

Especificações Técnicas

REFRIMATE

- Controlador digital de temperatura
- Sistema de refrigeração por ar forçado
- Resistência elétrica
- Temperatura de funcionamento de 3ºC a 50ºC
- Gabinete externo em aço pintado branco (opcional em aço inox ou pintado de preto)
- Opcional porta com adesivo personalizado
- Gabinete interno em aço inox brilhoso. Costas e teto externos em aço galvanizado
- Isolamento térmico em poliuretano injetado, densidade média 40kg/m³
- Cremalheiras e suportes em aço inox brilhoso
- Porta em aço pintado com isolamento térmico em poliuretano injetado. Sistema de abertura pivotante com dobradiças metálicas e puxador em tubo metálico
- Reservatório de água com chave de nível tipo boia
- Rodízios deslizantes com trava

* Esteiras não inclusas

Dados Técnicos

CÂMARA DE FERMENTAÇÃO						
Modelo	Dimensões (mm)			Frequência (Hz)	Tensão (V)	Temperatura (ºC)*
	Frente	Profundidade	Altura			
CF20E	695	1060	2065	50 ou 60	220	3 a 50
CF40E	695	1795	2095	50 ou 60	220	3 a 50

* Classe climática 4: 25ºC / 60% UR

CF20E

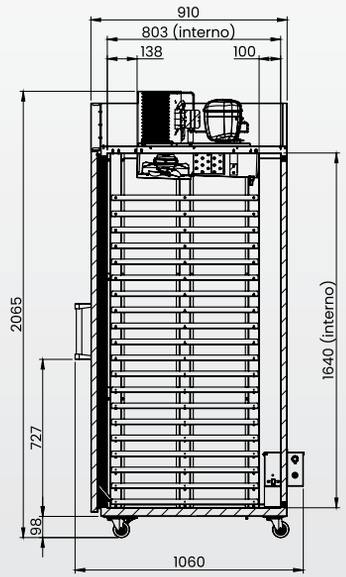

CÂMARA DE FERMENTAÇÃO 20 ESTEIRAS

CF40E

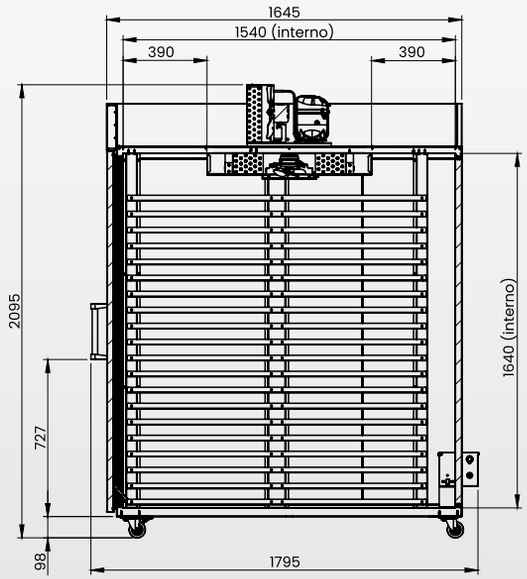

CÂMARA DE FERMENTAÇÃO 40 ESTEIRAS

EXPOSITORES EM MADEIRA

Armário de Pães Tulha 2000

APTU 2000

2000 x 2090 x 750

Armário de Pães Tulha 1345

APTU 1345

1345 x 2090 x 750

Expositor Premium Tulha Alto

EPRTA

1000 x 2125 x 650

Expositor Premium Tulha Baixo

EPRTB

1000 x 1200 x 650

Medidas em milímetros: L x A x P

Especificações Técnicas

- Gabinetes estruturados em MDF laminado 15mm
- Prateleiras inclinadas tipo aramado, estruturadas com suportes tipo mão francesa em aço galvanizado, com regulagem de altura
- Espelho traseiro 3mm
- Portas de correr em vidro temperado
- Pés com regulagem de altura

OPÇÕES DE MDF LAMINADO 15mm

Málaga Tabaco Branco Preto

Dados Técnicos

ARMÁRIO PARA PÃES			
Modelo	Dimensões (mm)		
	Frente	Profundidade	Altura
APTU 1350	1350	750	2090
APTU 2000	2000	750	2090
EPRTA 1000	1000	650	2125
EPRTB 1000	1000	650	1200

EPRTA 1000

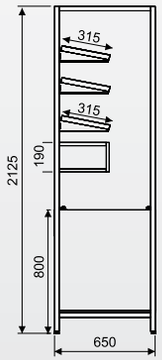

EXPOSITOR PREMIUM TULHA ALTO

EPRTB 1000

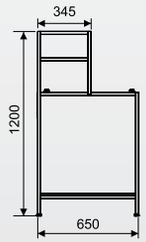

EXPOSITOR PREMIUM TULHA BAIXO

APTU 2000

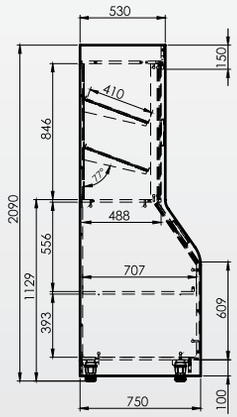

ARMÁRIO DE PÃES TULHA 2000

APTU 1345

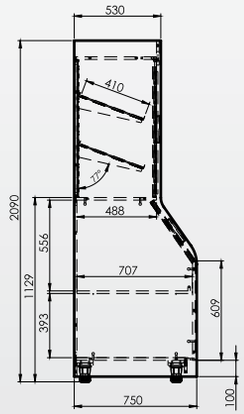

ARMÁRIO DE PÃES TULHA 1345

LINHA COMERCIAL

MINI CÂMARA

Mini Câmara Resfriados
6 Portas Inox

MCR6PI

1640 x 1900 x 590

Mini Câmara Resfriados
6 Portas Branco

MCR6PB

Mini Câmara Resfriados
6 Portas Preto

MCR6PP

RESFRIADOS | EXTRA FRIO | CONGELADOS

Medidas em milímetros: L x A x P

Mini Câmara Resfriados
4 Portas Inox

MCR4PI

1080 x 1900 x 590

RESFRIADOS | EXTRA FRIO | CONGELADOS

Mini Câmara Resfriados
4 Portas Branco

MCR4PB

Mini Câmara Resfriados
4 Portas Preto

MCR4PP

Mini Câmara Resfriados
4 Portas Inox Plus

MCR4PI+ 1080 x 1900 x 800

Medidas em milímetros: L x A x P

MINI CÂMARA

Mini Câmara Resfriados
2 Portas Inox

MCR2PI

520 x 1900 x 590

Mini Câmara Resfriados
2 Portas Branco

MCR2PB

Mini Câmara Resfriados
2 Portas Preto

MCR2PP

RESFRIADOS | EXTRA FRIO | CONGELADOS

Medidas em milímetros: L x A x P

Especificações Técnicas

- Sistema de refrigeração: Ar Forçado
- Controlador digital de temperatura
- Gabinete externo em aço inox ou aço galvanizado pintado em branco ou preto
- Gabinete interno em aço galvanizado (fundo inox)
- Isolamento térmico em poliuretano injetado
- Prateleiras: Grades aramadas com regulagem de altura
- Pés termoplásticos com regulagem de altura

Dados Técnicos

MINI CÂMARA

Modelo	Dimensões (mm)			Volume (Litros)	Frequência (Hz)	Tensão (V)	Consumo (kWh)	Temperatura (°C)*
	Frente	Profundidade	Altura					
MCR6PI MCR6PB MCR6PP	1640	590	1900	1152	50 ou 60	220	0,29	0 a 7
MCEF6PI MCEF6PB MCEF6PP	1640	590	1900	1076	50 ou 60	220	0,39	-5 a 0
MCCO6PI MCCO6PB MCCO6PP	1640	590	1900	932	50 ou 60	220	0,89	-18 a -10
MCR4PI MCR4PB MCR4PP	1080	590	1900	744	50 ou 60	220	0,18	0 a 7
MCEF4PI MCEF4PB MCEF4PP	1080	590	1900	690	50 ou 60	220	0,27	-5 a 0

MINI CÂMARA

Modelo	Dimensões (mm)			Volume (Litros)	Frequência (Hz)	Tensão (V)	Consumo (kWh)	Temperatura (°C)*
	Frente	Profundidade	Altura					
MCCO4PI MCCO4PB MCCO4PP	1080	590	1900	588	50 ou 60	220	0,60	-18 a -10
MCR4PI+ MCR4PB+ MCR4PP+	1080	800	1900	988	50 ou 60	220	0,60	0 a 7
MCR2PI MCR2PB MCR2PP	520	590	1900	335	50 ou 60	220	0,18	0 a 7
MCEF2PI MCEF2PB MCEF2PP	520	590	1900	303	50 ou 60	220	0,19	-5 a 0
MCCO2PI MCCO2PB MCCO2PP	520	590	1900	245	50 ou 60	220	0,36	-18 a -10

* Classe climática 4: 25°C / 60% UR

MCEF

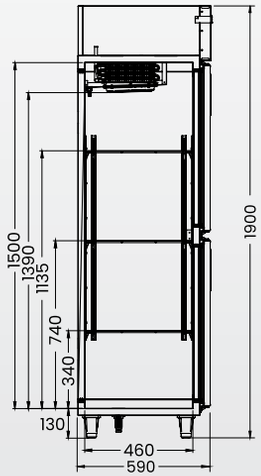

MINI CÂMARA EXTRA FRIO

MCCO

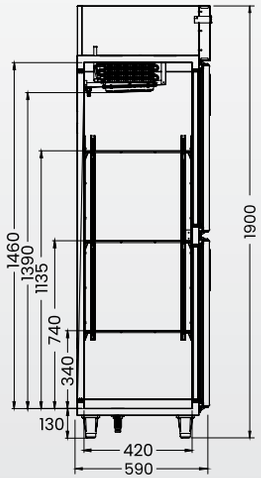

MINI CÂMARA CONGELADOS

MCR4P+

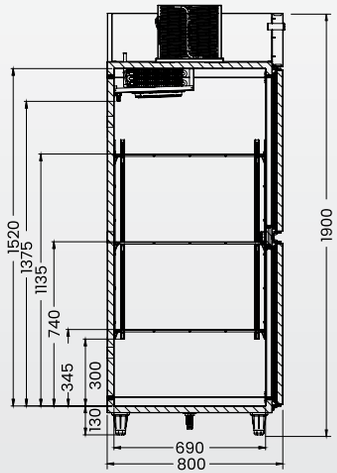

MINI CÂMARA RESFRIADOS 4 PORTAS PLUS

MCR

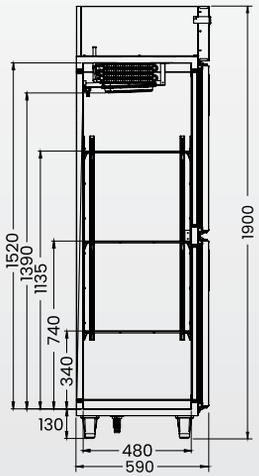

MINI CÂMARA RESFRIADOS

PASS THROUGH

Pass Through Aquecido

PTA

700 x 2110 x 950

Pass Through Refrigerado

PTR

700 x 2110 x 950

Medidas em milímetros: L x A x P

Especificações Técnicas

- Controlador digital de temperatura
- Sistema de refrigeração: Ar forçado (modelo refrigerado)
- Resistência elétrica (modelo aquecido)
- Gabinete interno e externo em aço inox brilhoso. Isolamento térmico em poliuretano injetado, densidade média 40kg/m³. Cremalheiras e suportes de GN's em aço inox brilhoso. Adesivo na testeira, personalizável
- Portas em aço inox brilhoso com isolamento térmico em poliuretano injetado. Sistema de abertura pivotante com barra de torção e fechamento automático
- Pés reguláveis injetados em termoplástico
- Capacidade de 18 GN'S 1/1 - 100mm

Opcional:
- Gabinete interno e/ou externo em aço inox 304

Dados Técnicos

PASS THROUGH									
Modelo	Dimensões (mm)			Nº Portas	Volume (Litros)	Frequência (Hz)	Tensão (V)	Consumo (kWh)	Temperatura (ºC)*
	Frente	Profundidade	Altura						
PTA600	700	950	2110	02	600	50 ou 60	220	0,35	MÁX. 60
PTR600	700	950	2110	02	600	50 ou 60	220	0,20	0 a 5

* Classe climática 4: 25ºC / 60% UR

PTA600

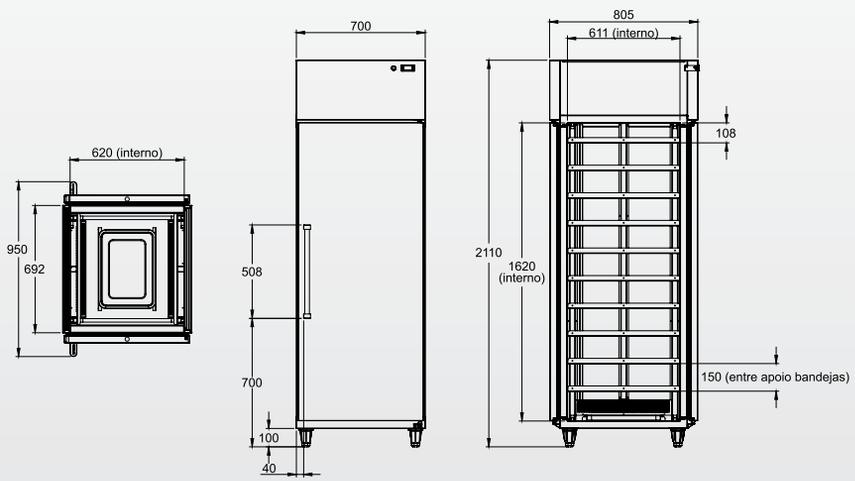

PASS THROUGH AQUECIDO

PTR600

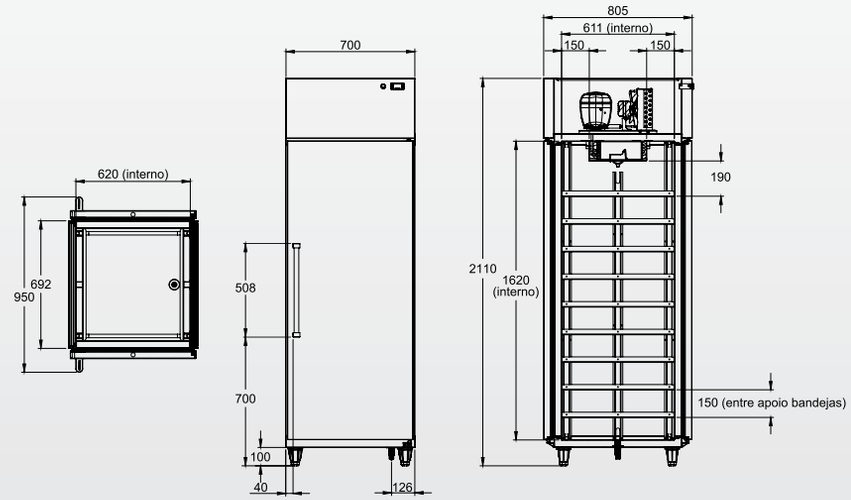

PASS THROUGH REFRIGERADO

BALCÃO DE SERVIÇO

Balcão de Serviço Seco

BSS1500

1500 x 950 x 705

Balcão de Serviço Refrigerado

BSR1500

1500 x 950 x 705

Balcão de Serviço Refrigerado Condimentador Plus

BSRCP2000

2000 x 930 x 690

Balcão de Serviço Congelados

BSCG2000

2000 x 950 x 705

Medidas em milímetros: L x A x P

Balcão de Serviço Refrigerado Condimentador

BSRC2000

2000 x 1260 x 720

Balcão de Serviço Refrigerado Condimentador Duplo e Tampo Estendido

BSRCDTE2000

2000 x 1455 x 870

Medidas em milímetros: L x A x P

Especificações Técnicas

BALCÃO DE SERVIÇO SECO:
- Estrutura e gabinete em aço inox brilhoso, inclusive prateleira interna
- Portas de correr em aço inox brilhoso com puxador tipo alça
- Tampo superior com levante traseiro (espelho) e borda quebra d'água (opcional sem espelho e/ou borda)
- Pés reguláveis injetados em termoplástico

Opcionais:
- Com cuba (somente tampo com espelho e borda quebra d'água)
- Gabinete externo em aço galvanizado pintado de preto

Medidas das cubas (em mm):
CB3 – 400 x 500 x 250

BALCÃO DE SERVIÇO REFRIGERADO e CONGELADOS:
Modelo Comercial: Gabinete interno em aço galvanizado. Gabinete externo (frente, tampo e laterais) em aço inox brilhoso. Base e costas em aço galvanizado. Isolamento térmico em poliuretano injetado, densidade média 40kg/m³. Espessura do painel de isolamento de 30mm
Modelo Cozinha: Gabinete interno e externo em aço inox brilhoso. Isolamento térmico em poliuretano injetado, densidade média 40kg/m³. Espessura do painel de isolamento de 30mm
- Portas em aço inox com isolamento térmico em poliuretano injetado, densidade média 40kg/m³. Sistema de abertura pivotante com dobradiças de fechamento manual.
- Tampo superior com levante traseiro (espelho) e borda quebra d'água (opcional sem espelho e/ou borda)
- Sistema de armazenamento com grades tipo aramado em aço, com regulagem de altura por sistema de encaixe, cremalheiras e suportes em alumínio, além de numeração para facilitar o ajuste de altura
- Sistema de refrigeração por ar forçado
- Controlador digital de temperatura
- Pés reguláveis injetados em termoplástico

Opcionais:
- Gabinete interno em aço inox 304
- Gabinete externo em aço galvanizado pintado de preto
- Portas de vidro: vidro temperado, duplo, com gás argônio. Moldura em PVC extrusado cinza com puxador em termoplástico preto embutido
- Kit condimentador refrigerado com tampa basculante em aço inox brilhoso
- Com cuba (somente tampo com espelho e borda quebra d'água)

Dados Técnicos

BSS

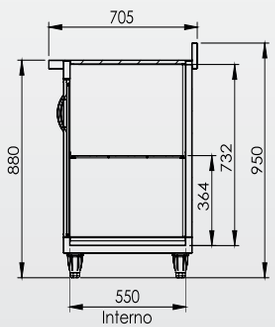

BALCÃO DE SERVIÇO SECO

BSCG

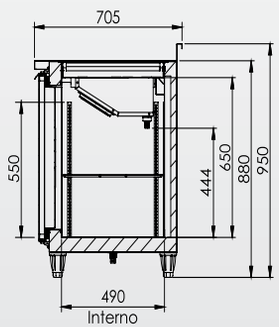

BALCÃO DE SERVIÇO CONGELADOS

BSR

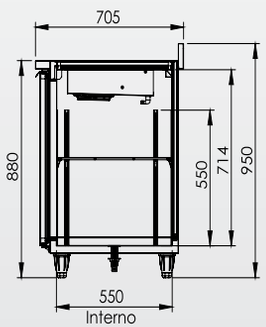

BALCÃO DE SERVIÇO REFRIGERADO

BSRCP

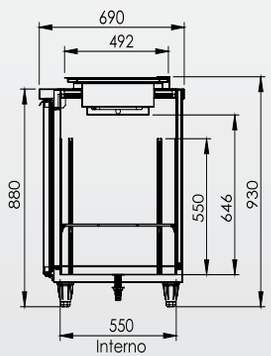

BALCÃO DE SERVIÇO REFRIGERADO CONDIMENTADOR PLUS

BSRC

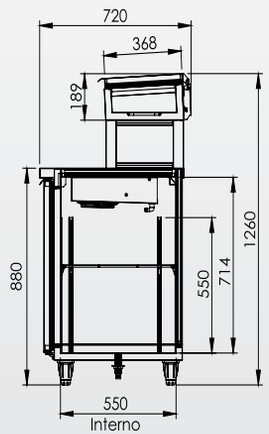

BALCÃO DE SERVIÇO REFRIGERADO CONDIMENTADOR

BSRCD

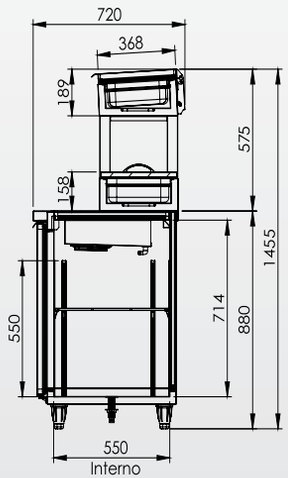

BALCÃO DE SERVIÇO REFRIGERADO CONDIMENTADOR DUPLO

BALCÃO DE SERVIÇO								
Modelo	Dimensões (mm)			Capacidade (GN's)	Nº Portas	Frequência (Hz)	Tensão (V)	Temperatura (ºC)*
	Frente	Profundidade	Altura					
BSS1500	1500	705	950	-	02	-	-	-
BSS2000	2000	705	950	-	03	-	-	-
BSR1000	1000	705	950	-	01	50 ou 60	127 ou 220	0 a 5
BSR1500	1500	705	950	-	02	50 ou 60	127 ou 220	0 a 5
BSR2000	2000	705	950	-	03	50 ou 60	127 ou 220	0 a 5
BSR2500	2515	705	950	-	04	50 ou 60	127 ou 220	0 a 5
BSR3000	3000	705	950	-	05	50 ou 60	127 ou 220	0 a 5
BSCG1500	1500	705	950	-	02	50 ou 60	127 ou 220	-18
BSCG2000	2000	705	950	-	03	50 ou 60	127 ou 220	-18
BSRC1500	1500	720	1260	8 - 1/3 ou 5-1/2	02	50 ou 60	127 ou 220	0 a 5
BSRC2000	2000	720	1260	11 - 1/3 ou 7-1/2	03	50 ou 60	127 ou 220	0 a 5
BSRC2500	2515	720	1260	13 - 1/3 ou 9-1/2	04	50 ou 60	127 ou 220	0 a 5
BSRCP1500	1500	690	930	10 - 1/6	02	50 ou 60	127 ou 220	0 a 5
BSRCP2000	2000	690	930	16 - 1/6	03	50 ou 60	127 ou 220	0 a 5
BSRCD1500	1500	720	1455	15 - 1/3 ou 10 - 1/2	02	50 ou 60	127 ou 220	0 a 5
BSRCD2000	2000	720	1455	21 - 1/3 ou 13 - 1/2	03	50 ou 60	127 ou 220	0 a 5
BSRCD2500	2515	720	1455	26 - 1/3 ou 17 - 1/2	04	50 ou 60	127 ou 220	0 a 5

Tampo estendido: Possui 150mm a mais na profundidade.

* Classe climática 4: 25ºC / 60% UR

MESA INOX

Mesa Inox Tampo Espelho e Borda

MITEB

Mesa Inox Tampo Espelho e Borda Prateleira Tubular

MITEBPT

Mesa Inox Tampo Liso

MITL

Mesa Inox Tampo Liso Prateleira Tubular

MITLPT

Especificações Técnicas

REFRIMATE

Tubular, Lisa, Sem Prateleira:
- Pés em tubo inox 304 1,1/2" com 1mm de espessura, com sapata preta.
- Sistema de montagem por encaixe
- Tampo em aço inox 304 espessura de 1mm (opcional inox 430)

Mesa Estrutura Pintada:
- Pés em tubo galvanizado com pintura epóxi branca 1,1/2" com 1,20mm de espessura, com sapata preta
- Sistema de montagem por encaixe
- Tampo em aço inox 430 espessura de 0,8mm

Opcionais de tampo:
- Com levante traseiro (espelho) e borda quebra d'água
- Com levante traseiro (espelho)
- Tampo liso
- Opcional com cuba (somente tampo com espelho e borda quebra d'água), padrão centralizada

Consulte mesas com configurações e medidas especiais.

Dados Técnicos

MESA INOX COM ESPELHO E BORDA

Prateleira tubular				Sem prateleira			
Modelo	Dimensões (mm)			Modelo	Dimensões (mm)		
	Frente	Profundidade	Altura		Frente	Profundidade	Altura
MITEBPT900	870	710	995	MITEB900	870	710	995
MITEBPT1400	1400	710	995	MITEB1400	1400	710	995
MITEBPT1900	1870	710	995	MITEB1900	1870	710	995
MITEBPT2400	2400	710	995	MITEB2400	2400	710	995
MITEBPT2900	2870	710	995	MITEB2900	2870	710	995

MESA INOX TAMPO LISO

Prateleira tubular				Sem prateleira			
Modelo	Dimensões (mm)			Modelo	Dimensões (mm)		
	Frente	Profundidade	Altura		Frente	Profundidade	Altura
MITLPT900	870	710	900	MITL900	870	710	900
MITLPT1400	1400	710	900	MITL1400	1400	710	900
MITLPT1900	1870	710	900	MITL1900	1870	710	900
MITLPT2400	2400	710	900	MITL2400	2400	710	900
MITLPT2900	2870	710	900	MITL2900	2870	710	900

CUBAS

Modelo	Dimensões (mm)			Volume (Litros)
	Comprimento	Altura	Profundidade	
CB1	400	340	150	20,4
CB2	400	500	200	40
CB3	400	500	250	50

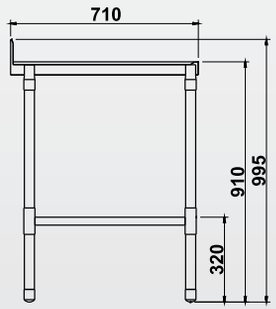

MESA INOX

LINHA MADEIRA

Hortifruti
ORANGE JUICE 100%

EXPOSITOR ADEGA

Adega Premium Reta

APRR

1000 x 2125 x 500

Adega Premium Inclinada

APRI

1000 x 2125 x 500

Adega Premium Nicho

APRN

1000 x 2125 x 500

Adega Premium Canto

APRCA

1000 x 2125 x 1000

Adega Premium Central

APRC

1000 x 1300 x 1000

1000 x 1300 x 500

Adega Premium Central Cabeceira

APRCC

Medidas em milímetros: L x A x P

Especificações Técnicas

- Gabinetes estruturados em MDF laminado 15mm
- Prateleiras reforçadas com precificadores
- Pés com regulagem de altura
- Estrutura de metalon 30x30mm pintado preto

OPÇÕES DE MDF LAMINADO 15mm

Málaga Tabaco Branco Preto

Dados Técnicos

EXPOSITOR ADEGA			
Modelo	Dimensões (mm)		
	Frente	Profundidade	Altura
APRR 1000	1000	500	2125
APRI 1000	1000	500	2125
APRN 1000	1000	500	2125
APRC 1000	1000	1000	1300
APRCC 1000	1000	500	1300
APRMC 2200	2000	1000	1300
APRCA 1000	1000	1000	2125

APRCC 1000

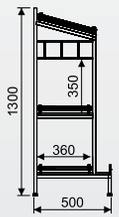

ADEGA PREMIUM CENTRAL CABECEIRA

APRC 1000

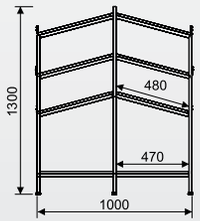

ADEGA PREMIUM CENTRAL

APRMC

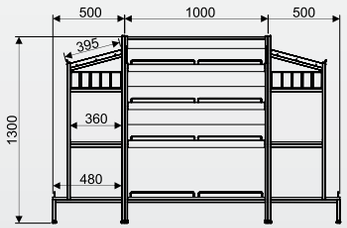

ADEGA PREMIUM MÓDULO CENTRAL (2x APRCC + 2x APRC)

APRR 1000

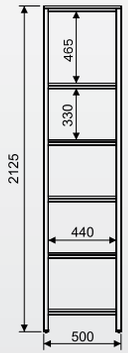

ADEGA PREMIUM RETA

APRI 1000

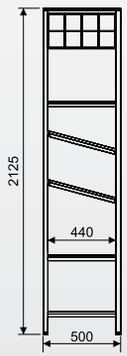

ADEGA PREMIUM INCLINADA

APRN 1000

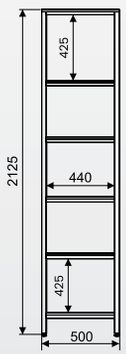

ADEGA PREMIUM NICHO

APRCA 1000

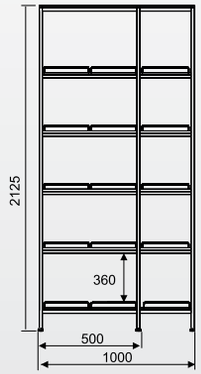

ADEGA PREMIUM CANTO

EXPOSITOR PADARIA

Expositor Premium Lateral para Pães Baixo

EPRLPPB

1000 x 1200 x 250

Expositor Premium Central Cabeceira para Pães Duplo

EPRCCPPD

1000 x 1200 x 500

Expositor Premium Central para Pães Duplo

EPRCPPD

1200 x 1200 x 500

Expositor Premium Lateral para Pães Alto

EPRLPPA

1000 x 2125 x 500

Expositor Premium Canto

EPRCA

1000 x 2125 x 1000

Expositor Premium Central para Pães

EPRCPP

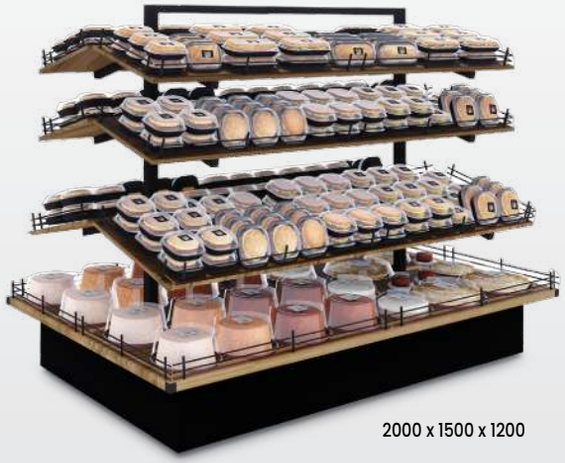

2000 x 1500 x 1200

Medidas em milímetros: L x A x P

Especificações Técnicas

- Gabinetes estruturados em MDF laminado 15mm
- Prateleiras reforçadas com precificadores
- Estrutura de metalon 20x20mm pintado preto
- Pés com regulagem de altura

OPÇÕES DE MDF LAMINADO 15mm

Málaga Tabaco Branco Preto

Dados Técnicos

EXPOSITOR PADARIA			
Modelo	Dimensões (mm)		
	Frente	Profundidade	Altura
EPRLPPA 1000	1000	500	2125
EPRLPPB 1000	1000	500	1200
EPRCPP 2000	2000	1200	1500
EPRCPPD 1200	1200	500	1200
EPRCCPPD 1000	1000	500	1200
EPRCMPPD 2200	2200	1000	1200
EPRCA 1000	1000	1000	2125

EPRLPPA 1000

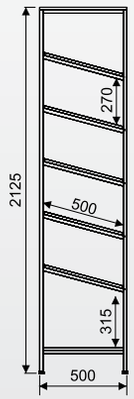

EXPOSITOR PREMIUM LATERAL PARA PÃES ALTO

EPRLPPB 1000

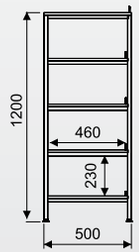

EXPOSITOR PREMIUM LATERAL PARA PÃES BAIXO

EPRCPPD 1200

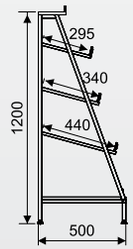

EXPOSITOR PREMIUM CENTRAL PARA PÃES DUPLO

EPRCCPPD 1000

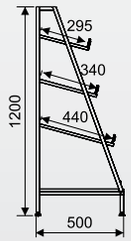

EXPOSITOR PREMIUM CENTRAL CABECEIRA PARA PÃES DUPLO

EPRCA 1000

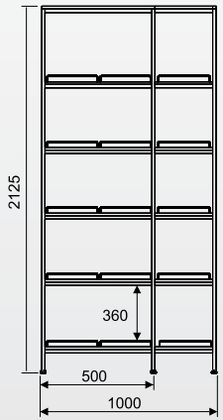

EXPOSITOR PREMIUM CANTO

EPRCPP

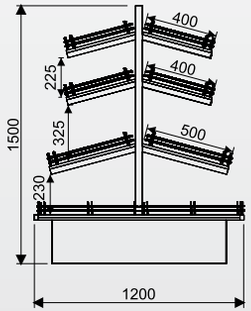

EXPOSITOR PREMIUM CENTRAL PARA PÃES

EXPOSITOR CHURRASCO

Expositor Premium Carvão

EPRC

1000 x 2125 x 650

Expositor Premium Defumados

EPRD

1000 x 2125 x 650

Expositor Premium Espetos

EPRE

1000 x 2125 x 650

Expositor Premium Temperos

EPRT

1000 x 2125 x 650

Expositor Premium Canto Churrasco

EPRCC

1000 x 2125 x 1000

Medidas em milímetros: L x A x P

Especificações Técnicas

- Gabinetes estruturados em MDF laminado 15mm
- Prateleiras reforçadas com precificadores
- Pés com regulagem de altura
- Estrutura de metalon 20x20mm pintado preto
- Prateleira base com revestimento em aço inox

OPÇÕES DE MDF LAMINADO 15mm

Málaga Tabaco Branco Preto

Dados Técnicos

EXPOSITOR CHURRASCO			
Modelo	Dimensões (mm)		
	Frente	Profundidade	Altura
EPRC 1000	1000	650	2125
EPRD 1000	1000	650	2125
EPRE 1000	1000	650	2125
EPRT 1000	1000	650	2125
EPRCC 1000	1000	1000	2125

EPRC 1000

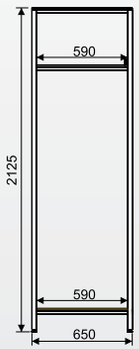

EXPOSITOR PREMIUM CARVÃO

EPRD 1000

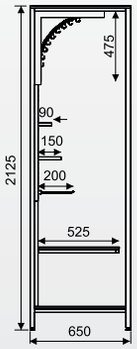

EXPOSITOR PREMIUM DEFUMADOS

EPRE 1000

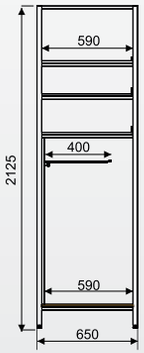

EXPOSITOR PREMIUM ESPETOS

EPRT 1000

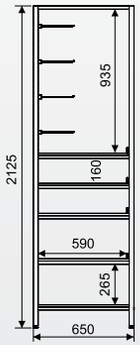

EXPOSITOR PREMIUM TEMPEROS

EPRCC 1000

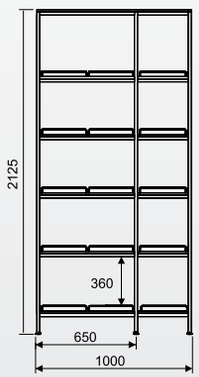

EXPOSITOR PREMIUM CANTO CHURRASCO

EXPOSITOR HORTIFRUTI

Fruteira Lateral Premium 7 Caixas

FLPR7CX

1150 x 2125 x 650

Fruteira Lateral Premium 6 Caixas

FLPR6CX

1180 x 1400 x 550

Fruteira Central Premium 1x1

FCPR1x1

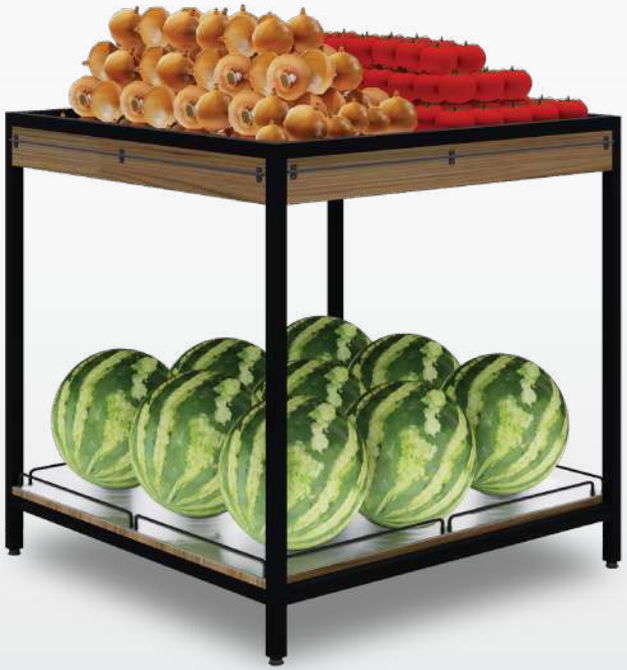

1000 x 1000 x 1000

Medidas em milímetros: L x A x P

Especificações Técnicas

- Gabinetes estruturados em MDF laminado 15mm
- Prateleiras reforçadas com precificadores
- Prateleira base com revestimento em aço inox
- Estrutura de metalon 30x30mm pintado preto
- Caixas avulsas
- Pés com regulagem de altura

OPÇÕES DE MDF LAMINADO 15mm

Málaga Tabaco Branco Preto

Dados Técnicos

EXPOSITOR HORTIFRUTI			
Modelo	Dimensões (mm)		
	Frente	Profundidade	Altura
FLPR 7CX	1150	650	2125
FLPR 6CX	1180	550	1400
FCPR 1X1	1000	1000	1000

FLPR 7CX

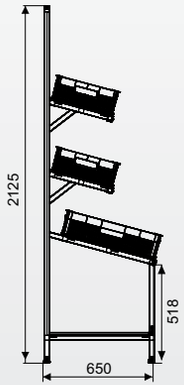

FRUTEIRA LATERAL PREMIUM 7 CAIXAS

FLPR 6CX

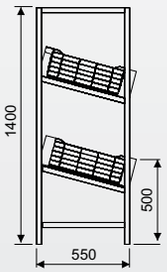

FRUTEIRA LATERAL PREMIUM 6 CAIXAS

FCPR 1X1

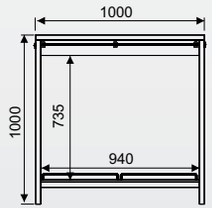

FRUTEIRA CENTRAL PREMIUM 1X1

EXPOSITOR MULTIUSO

Expositor Premium Multiuso
Lateral 6 Prateleiras

EPRML 6P

1000 x 2125 x 650

Expositor Premium Multiuso
Lateral 5 Prateleiras

EPRML 5P

1000 x 2125 x 650

Expositor Premium Multiuso
Central

EPRMC

1000 x 2125 x 500

Expositor Premium Mesa
Central Alta

EPRMCA

750 x 720 x 500

Expositor Premium Mesa
Central Baixa

EPRMCB

750 x 520 x 250

Medidas em milímetros: L x A x P

Especificações Técnicas

- Gabinetes estruturados em MDF laminado 15mm
- Prateleiras reforçadas com precificadores
- Estrutura de metalon 20x20mm pintado preto
- Pés com regulagem de altura

OPÇÕES DE MDF LAMINADO 15mm

Málaga Tabaco Branco Preto

Dados Técnicos

EXPOSITOR MULTIUSO			
Modelo	Dimensões (mm)		
	Frente	Profundidade	Altura
EPRML 5P	1000	650	2125
EPRML 6P	1000	650	2125
EPRMC 1000	1000	500	2125
EPRMCA 750	750	500	720
EPRMCB 750	750	250	520

EPRMCA 750

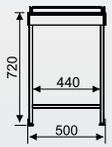

EXPOSITOR PREMIUM MESA CENTRAL ALTA

EPRMCB 750

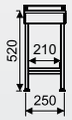

EXPOSITOR PREMIUM MESA CENTRAL BAIXA

EPRML 6P 1000

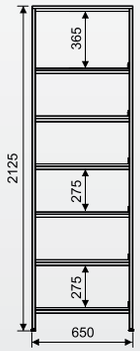

EXPOSITOR PREMIUM MULTIUSO LATERAL 6 PRATELEIRAS

EPRML 5P 1000

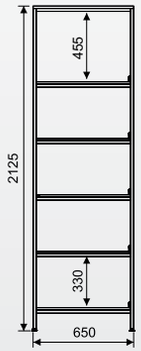

EXPOSITOR PREMIUM MULTIUSO LATERAL 5 PRATELEIRAS

EPRMC 1000

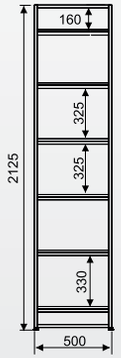

EXPOSITOR PREMIUM MULTIUSO CENTRAL

BUFFET RESTAURANTE

OPÇÕES DE MDF LAMINADO 15mm

Málaga Tabaco Branco Preto

GRANITO OPCIONAL

Opções de granito:

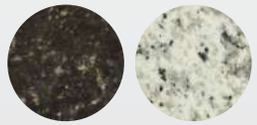

Verde Ubatuba Branco Fortaleza

Central Quente

BRCQ12

2260 x 1515 x 820

Central Frio/Frio Central Quente/Frio

BRCQF12

2260 x 1515 x 820

Central Frio

BRCF8

1600 x 1515 x 820

Complemento Pratos e Talheres

CPTBR

1000 x 840 x 820

Complemento Pesagem

CPBR

1000 x 840 x 820

Medidas em milímetros: L x A x P

BUFFET RESTAURANTE

Lateral Quente

BRLQ12

2260 x 1515 x 820

Lateral Frio

BRLF12

2260 x 1515 x 820

Lateral Frio/Frio Lateral Quente/Frio

BRLFF8

1600 x 1515 x 820

Medidas em milímetros: L x A x P

Especificações Técnicas

- Sistema de refrigeração estática, placa fria
- Controle de temperatura por termostato mecânico
- Modelo Quente: aquecimento por resistência elétrica (banho maria)
- Estrutura de sustentação inferior dotada de longarinas em aço galvanizado
- Tanque interno e externo em aço inox, com vedação por solda inox
- Tampo em granito com 20mm de espessura
- Revestimento em MDF laminado 15mm
- Protetor salivar de vidro 5mm curvo, temperado, com porta condimentos superior
- Sustentação por tubos inox fixados no vidro
- Iluminação LED
- Rodízios de nylon giratórios com trava
- Opcional cubas gastronômicas (GN's 1/1 e/ou 1/2) em aço inox com tampa

* Complemento Pratos e Talheres / Complemento Pesagem:
- Revestimento em MDF laminado 15mm
- Tampo em granito com 20mm de espessura
- Rodízios giratórios com trava
- Modelo Pratos e Talheres com suportes de talheres em aço inox

Dados Técnicos

REFRIMATE

BUFFET RESTAURANTE								
Modelo		Dimensões (mm)			Capacidade (GN's)	Consumo (kWh)	Frequência (Hz)	Tensão (V)
		Frente	Profundidade	Altura				
BRCQ8	BRLQ8	1600	820	840 / 1515	8 - 1/2	2,41	50 ou 60	127 ou 220
BRCQ10	BRLQ10	1930	820	840 / 1515	10 - 1/2	2,50	50 ou 60	127 ou 220
BRCQ12	BRLQ12	2260	820	840 / 1515	12 - 1/2	2,65	50 ou 60	127 ou 220
BRCF8	BRLF8	1600	820	840 / 1515	8 - 1/2	0,10	50 ou 60	127 ou 220
BRCF10	BRLF10	1930	820	840 / 1515	10 - 1/2	0,12	50 ou 60	127 ou 220
BRCF12	BRLF12	2260	820	840 / 1515	12 - 1/2	0,15	50 ou 60	127 ou 220
BRCQF8	BRLQF8	1600	820	840 / 1515	inf. 8 - 1/2 | sup. 4 - 1/2	2,51	50 ou 60	127 ou 220
BRCQF10	BRLQF10	1930	820	840 / 1515	inf. 10 - 1/2 | sup. 5 - 1/2	2,60	50 ou 60	127 ou 220
BRCQF12	BRLQF12	2260	820	840 / 1515	inf. 12 - 1/2 | sup. 6 - 1/2	2,78	50 ou 60	127 ou 220
BRCFF8	BRLFF8	1600	820	840 / 1515	inf. 8 - 1/2 | sup. 4 - 1/2	0,12	50 ou 60	127 ou 220
BRCFF10	BRLFF10	1930	820	840 / 1515	inf. 10 - 1/2 | sup. 5 - 1/2	0,15	50 ou 60	127 ou 220
BRCFF12	BRLFF12	2260	820	840 / 1515	inf. 12 - 1/2 | sup. 6 - 1/2	0,18	50 ou 60	127 ou 220
CPTBR		1000	820	685 / 840	-	-	-	-
CPBR		1000	820	840	-	-	-	-

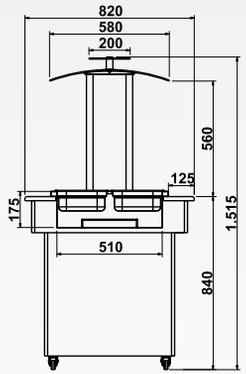

BRCQ

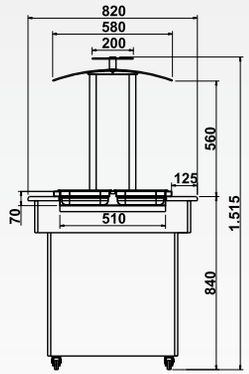

BRCF

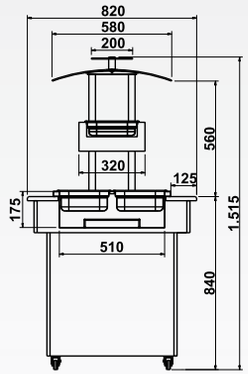

BRCQF

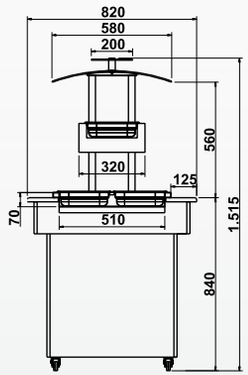

BRCFF

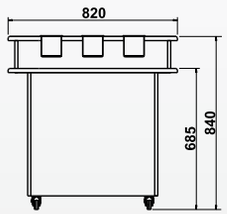

CPTBR

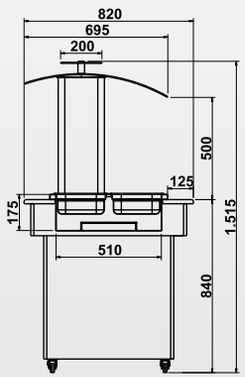

BRLQ

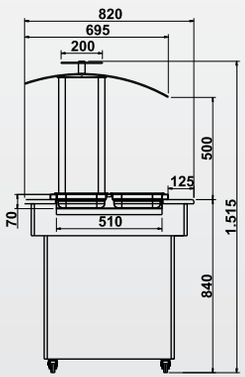

BRLF

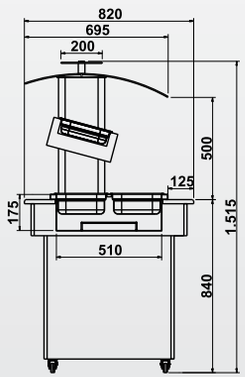

BRLQF

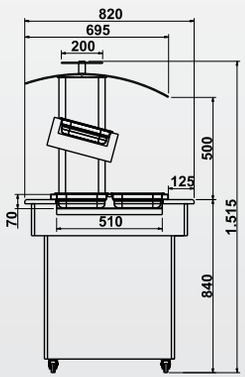

BRLFF

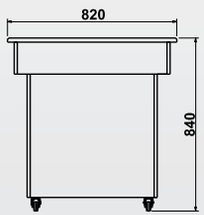

CPBR

NEW BUFFET RESTAURANTE

Complemento Pesagem

CPNBR

1000 x 850 x 1000

Complemento Pratos e Talheres

CPTNBR

928 x 850 x 1000

Central Frio 8 Cubas

NBRCF8

1600 x 1295 x 1000

Central Frio 10 Cubas

NBRCF10

1930 x 1295 x 1000

Central Frio 12 Cubas

NBRCF12

2260 x 1295 x 1000

Medidas em milímetros: L x A x P

NEW BUFFET RESTAURANTE

Central Quente 8 Cubas

NBRCQ8

1600 x 1295 x 1000

Central Quente 10 Cubas

NBRCQ10

1930 x 1295 x 1000

Central Quente/Frio 12 Cubas

NBRCQF12

2260 x 1295 x 1000

Central Quente 12 Cubas

NBRCQ12

2260 x 1295 x 1000

Medidas em milímetros: L x A x P

Especificações Técnicas

REFRIMATE

- Sistema de refrigeração estática, placa fria
- Aquecimento por resistência elétrica (banho maria)
- Gabinete externo em aço inox 430 brilhoso ou pintado de preto
- Controle de temperatura por termostato mecânico
- Estrutura de sustentação inferior dotada de longarinas em aço galvanizado
- Tanque interno e externo em aço inox, com vedação por solda inox
- Tampo em vidro temperado 8mm com serigrafia, cor preta
- Protetor salivar de vidro 5mm curvo
- Sustentação por tubos inox fixados no vidro
- Iluminação LED
- Rodízios de Nylon giratórios com trava
- Opcional cubas gastronômicas (GN's 1/1 e/ou 1/2) em aço inox com tampa

* Complemento Pratos e Talheres / Complemento Pesagem:

- Estrutura de sustentação inferior dotada de longarinas em aço galvanizado
- Tampo em vidro temperado 8mm com serigrafia, cor preta
- Rodízios de Nylon giratórios com trava
- Modelo Pratos e Talheres com suportes de talheres em aço inox

Dados Técnicos

NEW BUFFET RESTAURANTE					
Modelo	Dimensões (mm)			Capacidade (GN's)	Tensão (V)
	Frente	Profundidade	Altura		
CPTNBR	928	1000	660 / 850	-	-
CPNBR	1000	1000	850	-	-
NBRCF6	1270	1000	850 / 1295	6 - 1/2	127 ou 220
NBRCF8 / NBRCQ8	1600	1000	850 / 1295	8 - 1/2	127 ou 220
NBRCF10 / NBRCQ10	1930	1000	850 / 1295	10 - 1/2	127 ou 220
NBRCF12 / NBRCQ12	2260	1000	850 / 1295	12 - 1/2	127 ou 220
NBRCQF8	1600	1000	850 / 1295	Inferior: 8 - 1/2 Superior: 4 - 1/2	127 ou 220
NBRCQF10	1930	1000	850 / 1295	Inferior: 10 - 1/2 Superior: 5 - 1/2	127 ou 220
NBRCQF12	2260	1000	850 / 1295	Inferior: 12 - 1/2 Superior: 6 - 1/2	127 ou 220

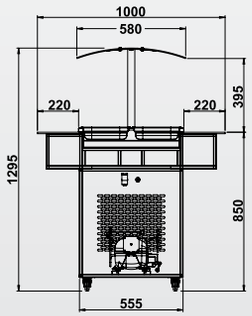

NBRF

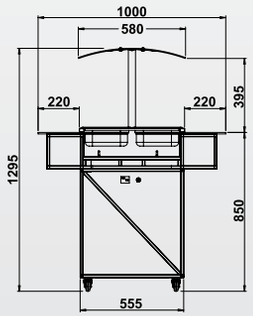

NBRQ

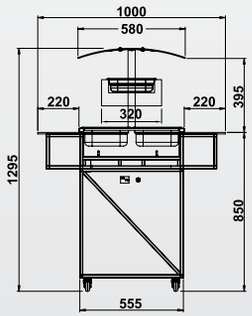

NBRQF

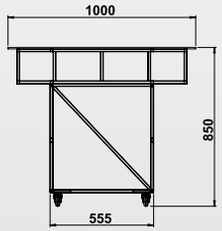

CPNBR

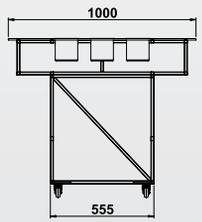

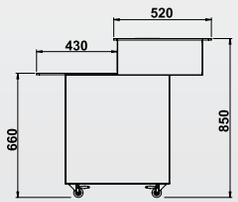

CPTNBR

MÓDULO DE DISTRIBUIÇÃO

GRANITO OPCIONAL

Opções de granito:

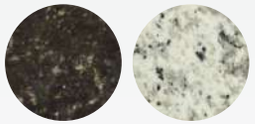

Verde Ubatuba | Branco Fortaleza

OPÇÕES DE MDF LAMINADO 15mm

Málaga | Tabaco | Branco | Preto

Projetos Especiais
SOB CONSULTA

Módulo de Distribuição Aquecido

MDA1900

1940 x 1565 x 1180

Módulo de Distribuição Refrigerado

MDR1200

1290 x 1565 x 1180

Módulo de Distribuição Neutro

MDN1200

1290 x 890 x 1180

Módulo de Distribuição Pratos e Talheres

MDPT1200

1290 x 890 x 1180

Medidas em milímetros: L x A x P

Especificações Técnicas

- Sistema de refrigeração estática, placa fria inferior
- Controle de temperatura por termostato mecânico
- Aquecimento por banho maria
- Estrutura de sustentação inferior em MDF laminado 15mm
- Tanque interno e externo em aço inox, com vedação por solda inox
- Tampo em granito com 20mm de espessura
- Protetor salivar de vidro 5mm curvo, temperado, com porta condimentos superior em vidro 5mm plano, temperado, com espaçadores em alumínio
- Sustentação por tubos inox fixados no granito
- Iluminação LED
- Rodízios de Nylon giratórios com trava
- Cubas gastronômicas com tampa opcionais em aço inox

* Complemento Pratos e Talheres / Neutro:
- Estrutura de sustentação inferior em MDF laminado 15mm
- Tampo em granito com 20mm de espessura. Porta inferior multiuso
- Rodízios de Nylon giratórios com trava
- Modelo Pratos e Talheres com suportes de talheres em aço inox

Dados Técnicos

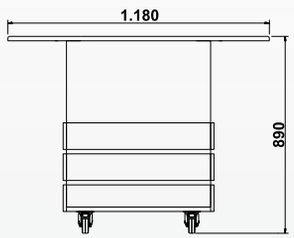

MDN

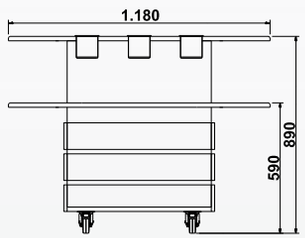

MDPT

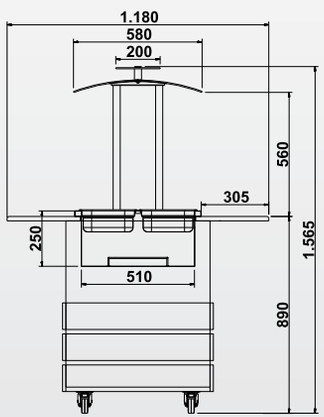

MDA

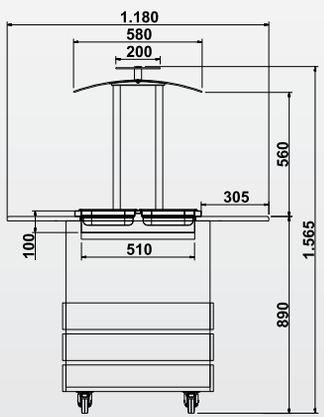

MDR

MÓDULO DE DISTRIBUIÇÃO

Modelo	Dimensões (mm)			Capacidade (GN's)	Consumo (kWh)	Frequência (Hz)	Tensão (V)
	Frente	Profundidade	Altura				
MDA900	960	1180	890 / 1565*	2 - 1/1	1,90	50 ou 60	127 ou 220
MDA1200	1290	1180	890 / 1565*	3 - 1/1	2,20	50 ou 60	127 ou 220
MDA1600	1600	1180	890 / 1565*	4 - 1/1	2,40	50 ou 60	127 ou 220
MDA1900	1940	1180	890 / 1565*	5 - 1/1	2,50	50 ou 60	127 ou 220
MDA2200	2260	1180	890 / 1565*	6 - 1/1	2,65	50 ou 60	127 ou 220
MDR900	960	1180	890 / 1565*	2 - 1/1	0,10	50 ou 60	127 ou 220
MDR1200	1290	1180	890 / 1565*	3 - 1/1	0,10	50 ou 60	127 ou 220
MDR1600	1600	1180	890 / 1565*	4 - 1/1	0,10	50 ou 60	127 ou 220
MDR1900	1940	1180	890 / 1565*	5 - 1/1	0,12	50 ou 60	127 ou 220
MDR2200	2260	1180	890 / 1565*	6 - 1/1	0,15	50 ou 60	127 ou 220
MDN900	960	1180	890	-	-	-	-
MDN1200	1290	1180	890	-	-	-	-
MDN1600	1600	1180	890	-	-	-	-
MDN1900	1940	1180	890	-	-	-	-
MDN2200	2260	1180	890	-	-	-	-
MDPT900	960	1180	590 / 890**	-	-	-	-
MDPT1200	1290	1180	590 / 890**	-	-	-	-
MDPT1600	1600	1180	590 / 890**	-	-	-	-
MDPT1900	1940	1180	590 / 890**	-	-	-	-
MDPT2200	2260	1180	590 / 890**	-	-	-	-

*Altura até o apoio para condimentos ** Altura até o suporte de talheres

ISO 9001:2015
EMPRESA CERTIFICADA

Segurança
PCN Compulsório
INMETRO

RFMT®

www.refrimate.com.br

MATRIZ
Venâncio Aires-RS | Brasil
Imperatriz Dona Leopoldina, 4950
Bairro: Leopoldina
CEP: 95800-000
Fone: (51) 3738-1818

FILIAL 1
Boituva-SP | Brasil
Avenida do Trabalhador, 2900
Bairro: Portal do Castelo
CEP: 18552-100

FILIAL 2
Aparecida de Goiânia-GO | Brasil
Rua H-143, S/N, Lote 03, Qd 298 - Sala 1
Bairro: Cidade Vera Cruz
CEP: 74937-510

FILIAL 3
Maringá-PR | Brasil
Av. Valdecir de Britto, 678
Bairro: Jardim Espanha
CEP: 87060-699

O fabricante reserva-se o direito de alterar especificações de seus produtos sem aviso prévio.
Fotos meramente ilustrativas. Os artigos decorativos não acompanham o produto.